601966

大师致控 SPORT MASTER

大师致静 SPORT MASTER

大师致享 GRIP MASTER C/S

Ý Ã B " " F' ý î AuÜ _ u (M^ BEî Ü í @Ì Î K Z Û š ´ ±+- ã?•,X uAuy Ä

¯ Ã @Ì BóB÷Ž)_JßÃ 1uî Au¹ 0BóB÷Ž é ' '© ž î Au XBóB÷Ž Ä î Au 1uŽ , Å;X Z ÿ Ä â Ö±A• H z y Böu y ,X,ó r Ã š.B Ã ` H Ä

h Ã:7 _ î ‡A,EîE›,X y ó ý#z ÚG!NX ê @ÃG¥E@ 6u NX

Ä Ô Å H1 ¯ 7 z ý#z ÚG! •

@Ì H1 ¯ 7 z r)„ 9ù î 9 Û È & 2 b Þ Ö @Ì 6u ð ,X " ý#z

Û Ä J È!¡ @Ì r)„ " ý#z Û Ä þ!6 H Ü @Ì 3 Auþ ÚG! ý#z Û Ä BÉ Þ Ö @Ì ,¥1uÛ é1 Ë ü ü Þ Ö @Ì)„ Ì 0´/ß Ê ý#z ÚG!,X,Ì G?˜ n È5×<% @Ì ,X6u ð ý,ž ž @Ì ,XKŒ°¥) È #z ÚG! • V ß Ö

@Ì Ú¹ H1 ¯ 7 z ý#z ÚG! Ê6u ,OA„¹ ,X 6u Î D È å < ' 6u ¥)„ G¥4v ý Ä ÿ/â Å Ä8¹ Ý'; @Ì þ7Ç H Ü ¹ ,X 6u G!)„ G¥4v ý Nq Û È 4 H1 ¯ 7 z Ü J y >< & 2 b Þ Ö @Ì ,X ÄL8!8 ê È @Ì áE¯> J ª 6 ã ÚG! Ä

H ! Ý 7 z È @Ì Æ3 AuÚG!)„ G¥Ú4vG¥Nq Û È ÜAu1 ¯

Û È H z @Ì r ‘)„ G¥Ú4v EAu Û È 4 H z Ü b Þ Ö @Ì 6u ð ,X " ý#z,X Ä

Ä ` Å H Ô 7 z ý#z ÚG! • ¹

@Ì

EÄ¡ JÔEØâ! ž J ý C EAu Ä+ bA¹ _NMX ûBü(M!^ è K Ý J ¥ û È Í ' ó 3 ,ž { *ó Ô õ û E ¡ È ´ !8 Lš ¶ Ú J 0 M2£ û 3,ž Ä

Ô Ã G›*ü @ Ë AuG£XNMÂ

EÖü ¶ á EÖü

) ! Ö Õ/¡ Ö Ž!å Õ

NMÂ á/Ä	ó ñ - Nq	ó ÿ - Nq	' ó ¬ |	Í ' ó ý #z,X E ¡ G¥Nq
x ç û G¥=aC {				
J ª ,ž ¹ K i C				
J ª M2# | G¥=aC {				
h ! NM=aC				
>!*óG¥=aC {				
>!*óG¥=aBó				
ÜAu				

` Ã J ª

¶ EÖü á EÖü

Ô Ã4£9ù™%A|AŽâ Ú d

2024 H <)×4£#")„ N¢L=â F J , ,X(MU Ö 1uM6 C ç ± x € Ã 4ì "• N¢L= 4{ ž r KS| 6ÑáC=1 å ì È ü <)×Eî6"" G²: Ã ?U4£#" ' BûÕ 1*E@å ' R ÃBö 1* Õ4Á¥ o,X4ÐÜ 0*ü ß È ê + 4£#" ± Õ0 n á8£Õ " Ä å Ñ4£#" G£Z Æû 0U 130 Û " û G ÈE' 134.9 Û " Ž!å Õ È à!¨ r KS5% Ä y ó Y È @Ì ü:7 _ î ,XNZÐ ß È ü < ' FF¼Ã, ¹ ,X E à ~ o ß È Ý'; ¶ n ì +9/Ã U | E¯<)× × È t ¿ { • ï „ 4{ È Õ4Áì ê JÔ 4§X È0 !9 Ô) ØNM+ 0 Ä

Ã T 0U Ö ï „ { • -½L Õ4Á` X

)†)¥EB6¢¹ T ï „ é ¢ È Õ4Á| Î P-0Ã{ • È$µC=#\C 5Ùî ê LØ Ä2024 H @Ì „ { • L (M• ƒ ECO-LINE921 Ã „)†)¥ û Ü2Ï ë Ã „)†)¥4o¢4§5Ù2Ï ë Ã)†)¥ ½6¢„ • 1 L 4Á¥ × È J È „)†)¥ û ÜEB6¢7¾24 H ñ Þ Ö¹ 9 È Á ó J ' C^û6ÑÃ2'$/ • Büâ ï „ /¥ T ÈC6k Z Ö ,X S"¯C2@]Ä2025 H ñ È „)†)¥ û Ü7ÈM—SPORT MASTER e Ô¥G£{ ä s È!8! { • ç „ 6Ñ$d'QE:A'AuÈJ ' C^,X$®L û6ÑÃ$S g o ` >MÇ{ ><)„ È Ú%Ü Ö Í )ƒ ± Ã ] < ` 7æEÖû,XLØ È ä û,³ EB6¢Û1R' 2Ï ,X ÔP-1 4{ ÄAAA 4{ Å { • Ä

@Ì -è ¥*ó { ,X 79% Ã Õ4Á¥) $ mEB6¢ÈEîE›G›*ü Ã Õ4ÁÃ Ã ² $ mž RFID 8ƒ(T ÈA´GžZ)†)¥ ü 4Ó8FÎ > ` T 0U Þ,XNZ o È J 4§Ü)†)¥EOG£ê T È ü $S û6ÑÃ >MÇ û6Ñ` $®L û6Ñ1 • M6 E' Z û,³ ÔP-1 4{ A 4{ È ü 1 1 J–E=* 979‹ ! -• gEOG£ê â „

$ m2OgG¥* × „)†)¥ û Ü7È{ —SPORT MASTER È @Ì J\ Í ' ! "QE: Ö î êLƠ 2’ — ' EôX Ô! P-0Ã{ • È á ™4»S Z @Ì ÔC ,X ' C^• BüÈ È ü ¡ { û Ã] < û Ã7æËÖû 1 • M6r)„ Z <M6 4{ È ü 1 1 J–E=* 979‹G£{ · i ,¬ 2Ï 4³ 2Oì /” * Ä

Ã <)× × Ö N6Ñ EôC 6Ñ{ î C-E•

| | Õ î <)× { î P-BüG£× È ¤ ÑL Ö —0²] o È)†)¥EB6¢. n | > 7+5 <)× ì +9× Ä G Ñ 7 þ*ó { Î È#Kê 5 þ*ó { Î ÅÈEä9: r D + êE@_¥) ì +9È ' Eô <NZ³ N6Ñê Ã<# /ß7¾| ê Ã< • ! 4Ó8Fê,X E¯EB6¢¹ V È á • | E¯T C½C^¥) Ã{ î ì ê 4{ ` *ó { o H ' ¤ E¯/ß Ä

2024 H È @Ì ,X D N ê ¹ V ä s 9 È ¹ µF½X øNMGi?Uá) È J Î b Ž ¹ N6ÑX)†)¥ û D B G Ä 9 È ¹ µF½Ž ¹ N6ÑC 6Ñ„ _ ¹ î ê L _ h*ü _ á) Ã P-0ÃEB6¢<# /ß D BPE | N6Ñ¹ V 9 È ¹ µF½ C^4{ N6Ñ¹ V Ä1 Ô M ÅNMÂ á) Ä

2024 H 9 Ü È 2 è4Èn Î ÔóNMÂ ä s G£{ È { • ?Uo h û# ž <E• Ö È @Ì E¯ Ô!9 =) <)× Ö 4 n Z . r Î . Ä)†)¥ 2 è4Èn ¹ V ÑEB6¢Õ î ü û# Î A’,XOj þ ¹ V È 3 2 è4ÈnE˜ž !6 Ô û,X4Ó i C NMÂ È¹NMÂ,X Î ä ú | Z ' EB6¢{ î JÒÞ ß$,X # à ¥) È Í ' 4£#" ¥) ` !å*ó XCK Z/Ã U,X | | 0*ü Ä

Ã # à*ó Õ ÖG! + ' 2Ï <4Èz X Î

2024 H @Ì /Ã U Ô § G! + P-0ÃÖ È â û ë Ã 9E¾Ã qP@ÃEî*ü Ã/c (MÃ + Ã ¹ { Ã LËÂÎ Ã4v « Ã Þ"QEî*ü h 9ÅÃ!¨ nE¾Ã Ý ý Ã *2 ÃKS¢ Ã S"Q ÃKS] Ã Þ"Q , *ü1 V š Û Ü 0 È ü Ñ Ã ‹ 2Ï Ã û 2Ï Ã5b2Ï Ã ¹ 2Ï 1 <)×G¡&•E:2Ï ,XG! + Þ Ý „ ,X0U È „ r G! + G£{ NMÂ V Ö Ô"Q4v « HS5/EH7/ HQ9 Ã!¨ nE¾Ø L/#KBM06/ UP Ã Ý ý JÊ"‡ E5/JÊ"‡ ó 8 7/ ó / óC^L/ ó*2 L ÃC/ o ƒ :± + E5 Ã Þ"Q û ë Polo/Eè‡ „ Jä/ ëF / ëF „ Jä Ã5b Ñ ž | ?S¹ qP@Ã Eî*ü , :± 6 Ã ¹ { ÃEáv 1 E: _ È J ä ‹ Ñ û ë Eè?– 6¢ o h ÈCÏD• <)× P-0ÃG! + Ö ÄM2 @CÃNZ³ r)„ „ 0U ÈG! + <)× Ô û P@ „ 6Ñ$dª • ü ü ¹ p 9E 2Ï ë ÄECVT ÅÈ Û «-)†)¥EB6¢Ú Ô Ÿ ä „ 6Ñ$dª • NZ³ ,XOjEÝEB6¢• (Ä

@Ì EîE› Õ4Á¤ -è ¥6Ño Ãì ê EôÛš Ã ê { • û6Ñž .B ± { • BüG£È á • $µC‡"QE: *ü Í P¬• BüÃP¬û6ÑEB6¢,XLƠ Ä B , 6(î ¥ ×,X 2024 H < HEB6¢s G! D B y È)†)¥EB 6¢ü 2024 HJÔG£5000 Ä ¹ ÞE: _ EB6¢• (,X s G!E: _ DG£ÃEB6¢JÔG£ÃEB6¢ÑNq f á 1 Ô Ä

Ã D + ê ¬M=Ö < ³ 9ùJƠó Õ ' 2Ï C 6Ñ#ôF' 4{

2024 H 4 Ü È)†)¥EB6¢â € ð"QE:1RÂvì +9Ü 0 È)†)¥ Ö 9ùJÔNZ³ ,X Ô õ ï „ â 4{ È á ™r)„ Z • (± âJÔ E@ê,X G¡N²C–È È v 2öÎ Z Ô 5 ¹ *ü LƠ Ð å Ã4“ Þ4“ ß=aÜ ¥) ,X „ CÃX Ä þ 7Ç„Â ! È • Æü { • JÔ Ã<#ôF' á u 5¾4° ¹ ž < ³ 9ùJÔ1 î þ 4Èz) Ô Z #Åz Ü 0 È J ü"QE: â Ö • M6Ô „ Ü 0 õ ã È2024 H 11 Ü È)†)¥EB6¢ä Oj M – â p ¹ » 6 „ >9C ,X • (Ô Ä

2024 H 9 Ü 1 ¹ È)†)¥ OE:PSÐ-!7 ã È á L (M• ƒ OE:PSÐ- È ¹ 6.Lš û • (E ¡ o ` G! + ?˜ õ,XL (M• ƒ EB6¢ Ü 0 í ,œý 9 · È7Èo b ä E: OE: á u 1 Ô • ( ` "Q â O x 1 Ô á u • (Ä2024 H ÈL (M• ƒ OE:PSÐ- Ô ¥ E¤9ù 6ÑE¯Ô!9 ¤ È Õ4Á| Î „ 6Ñ$dEB6¢ ç î Â>9 Ã i ,¬ *ó —EB6¢+ i ,¬ (M8F î u Ã —î u 2' 4š ê E¤9ù ÃE¤9ù î u 6Ño Í O1 ç î NMÂ È J /Ã U v 2ö „ 6Ñ$dE:EZ4ÈÂ F ÈEîE› S"¯" 6. > î ì BüC $d È û o | E¯< G Ä Ã/ ê ,X • (9ùJÔ` 2' š é # È¹ U K(M8F,XPSÐ- ¯(á u K¼k ÔEs < „ ,œý r KSEîF' È Ô4œr)„ • (ÃK¼k ÃE¤9ù Ã*ü î • EC6Ä

L (M• ƒ 5 Ÿ Š õ ã,È Ï *üE:EB6¢ â Ö á u +¯&• Èq , 7¾ -è ¥,X „ LÊ 3.0 D N ê SAAS 2Ï 4³ È r)„ Z o h 0ÃÃ 5 Ÿ Š F½ÃÃE¤9ù 0ÃÃ § | G!EÕÃÃK¼k 0ÃÃ(=# E:Kó0Ã ` Ì E: 0Ã,X PC â Ä ÃAPP ` ã/ß c < ?Z,ª Ä þ!6 2024 H i È Æ3 AuÔ ¥ ` ä 24 ,Õ 101 þ 4{ ÖE¤9ù È J E ð,Õ P €

Ä Å ' Eô" .‡ Ã Ã Õ4Á{ î JÒ

@Ì /• Õ ` Aä)†)¥ Ã N ;)†)¥ Ã4Ó8F)†)¥ ,X Ã Õ4Á¥) ?–È ü:7 _ î ßA'0ŸÃ Õ4Á¥) ¨ , î È <M6| | Ã Õ4Á¥) ì +9,X#Å9 r ' ÄEîE› ü „ $ m Ã „ >™Û Ã „ 6Ñ$d Ã „ T Ã „ ¹ 8Nh û —NZ³ ,X H ' × â | E¯È r)„ åC $d8V4z _ Ã/ î Ÿ Q _ Ã*ó Õ)ƒ ± _ Ã4£#" ,ž _ Õ î ,XE@_ 4{ È ¶ ±A• Õ î ,X4£#" ,ž È œPNR8V6Ñ)ƒ ± È ä s X Î ZEB6¢> î Y U K0²] o ,X (6* ' 2Ï È é NZ· > î ,X4Ó8FE@_ â ¥) Ä

@Ì /Ã U t 9 <)× Ã Õ4Áý ' 5 6ÊG Ä Ä *3615Å È9‹ k BóB÷Ï o h JÒõ A, # î Ä 56&, Å AxA• È n Z Õ î .‡ ?˜ æ È J â î Š-¹ á-è0J —Ü 0 È S Î Z 4Ó8F8V6ÑP¬û 6ÑEB6¢$ m> î G¡&• r P`x Ã 5 6Ê4Ó8F" .‡ T -è0JL6 1 Ô2Ï ë4Ó8F" .‡-è0J Ü 0 ï „ G Ä Ä @Ì EîE› ã ¥+ Ã| 6ÑT E¤*ü Ã8V6Ñ„ >™ÛE¤*ü1 ~ ' È r )„ Z EðE›/ß,X*ü6ÑE@_ ` 8V6Ñ£ f È J 7È o b X Î 4Ó8F" .‡ o h JÒ' 2Ï È1/EÝK Ý)ƒ ± ã Aš` Ã Õ4Á¥))Ú É,X o h E¯> Ü 0 È.B ± H þ o h JÒ)ƒ 8V0úÜ " .‡ Ã)ƒ ±?U' Ä @Ì E¬â k "Ä è E' ä ì +9 Ü 0 È E à 7È o b s » EB6¢ ,X a ý*ü È > î 4Ó8F ê Ã " .‡ ê Ã8V6Ñê Ã Ã Õ4Áê ¥) Õ4Á} o Ä!8 ê È E–EîE›BüG£1u)Ú ' 2Ï Î A' Ã @ž i 9 Ã Ü?˜1u)Ú1 ~ È X Î È t S"¯ Ã ç î Ã È K </ î Ë ,X Ã Õ4Á¥) *ó Õ Ü Ä

Ã ï „ o ü 4Ó8F–è ¥ 4§ Ü N EðPE|

Ä Å . n á/Ï r ' ï „ PE| ¥) ì +9

)†)¥EB6¢" 6. <)× M2µ N ; È ¹ Ñ ŠAx n Õ î T —Ã Ñ Š4{ ¹ î A'Au —Ã Ñ ŠAx Ã r P`x q , È ü ¯E° F¼Ã ë € Ã Þ#KÃ#" + Ã&³ Ä Ã5b ÑL LZ Ã‹ Ñ" AÎ ÕA'0ŸZ-è ¥ Î È 6 ä Z Ý Ñ × <)× ê Ô ã-è ¥ ï „ ' 2Ï È J 4˜ Î Z :† @8Å5 6Ê{ î T ï „ ì +96(,³ Ã . ¿ â ¹ 0 0- ÃL6 ¿ ¹ 0 0- È Î A' Z> î Y1 Ô Š > Ä r P`x Ã " $®| L o r P`x È à Ê Î 0ŸZ EB6¢ 19+ r P`x Ã | o : r P`x 1 ! '"“ /¥-è ï „ G Ä ÄE¥H 9 979‹ Z Ñ Š T ¥ â ` 1 * Ã Ñ Š /¥ TE¯!9 ` 1 * øNMÑ Š4{/¥ T * NMÈ HE–979‹ Ñ ¹ î NZ³ ÔP¬* NM Ñ ¹ î û * Ä

q , ` X,X-è ¥ ' 2Ï ` û,X „ { • Ô¥6Ño È@Ì ü " $®L ÃP-5ä¼ÃCY ¡ { û Ã <*ó Q< óE›,R ÛG/ß,XEB6¢Ã „ 6Ñ$dEB6¢1 { • BüG£û6Ñ` T -è0JØb ê+ Ô# " GÄ{ 6u 6uðiC Î A',X ÑOjŠû _ x ê4ÐÜEB6¢A®P` ü nEB6¢A®P` 3 @Ì { • # A©¤ o ZC $dì " È Í { • BüG£6 ä Ý ±Lp`6 : ÈG!+ r o k E¯Ô!9 r ÄE¥H 9 È @Ì Î ä Z <)× Oj5,R ü4{4Ó8F" Î :† @8Å56Ê*ó{ 4" ÈA'Au EôZ ÑYOj5 ' ' DÛš?˜ 6.!üGŒB6¢` Oj5 N6Ñ¥+ EB6¢È7¾ Ô¥ZÑY1 Ô57¾Â áEB6¢7¾| ê*ó{ 4" È¹ ÝÑY1 Ô+7¾Â áM-MÇÉ Ô' ê*ó{ A' ÛÈ¥ ×7¾Â áM-MÇÉÔ' êEB6¢È ï „ äp$d$dá • #`)„ Äþ 9 È)†)¥ Ú4»4Á#Å 5éT ï „ È á • ì ê{ • û6ÑÈà Ê7Èo b8V6Ñ£.‡ ` 4Ó8F)ƒ ± È Ú] < Ã û6Ñâ ÃÕ4Á¥) 2ûš4§ÜÈ <)×*ü ¤ o ÈP¬• BüÃ È)ƒ ±,X Î > ?·‡ • Ä

Ä Åt ¿D + ê Ã N6Ñê ¹ VÎ A'

@Ì <M6| E¯7¾| ê Ã´ Ž ê Ã D + ê Ã N6Ñê ¹ VÎ A' È ¹ -è¥1u)Ú 3/0 7' 0Ã o hJÒ1u)Ú 650 :06 706Ã N6Ñ¹ V 0(6 ($06 6(06ÃJÔ â á u &50 (',ÃBüG£1u)Ú 406Ã ÕîC $d 1u)Ú 6$3Ã4˜4› ±Lp` 1u)Ú Õ %30 %,Ã7¾| f { $36 ? û2Ï4³ Š e È4§Ü $*9Ã($06Ã 7¾| EgEÕ4"1 N6Ñê(=# E¤Egž0Ÿ' g,XÎ A' È <M6¤ ¹ Vó-¹6Ño Ä à Ê ü*ó{ )ƒ 8VG›*ü G K ¹ c N6Ñê T È GK k ! ¹ <ŽÓ·Ž ¹ È ¹ ž r ‘ *ó{ E›/ß N6Ñì ê{ ` o hJÒì ê 1*+9È û ¤ ÕîE¤9ù)[Ä @Ì EîE›Î A')†)¥ û D B e GÄ È ` ä)†)¥ ÑYê Ø EôÎ - + µ C2Ï4³,X y 9 ` D BLšä ÈEîE›Í î u D B,X#Å9 ê l E¯> < î u Î õ È Î 0Ÿî u ç Nl Ú d È ó } û D B Ã < : 4 ÃŽ ¹ N6Ñ1 T ,X=aÜ È ¤ o _ ! NXA: Ã _ KÂNl Ø)Ú ‡1* Ã _ â KÂNl Ú d 4§,X6Ño È ¤ 1u)Ú5ÙAx-¹ E•+ ` "ò ³ #Åz ÈEY} 1u)Ú5Ù. Î È t /¥ : Ý ,X ‡1* Ä EîE›Í EB6¢A'AuÃ*ó{ Ã1u)Ú Ã(=# ` 9ùJÔ1)ƒ 8V,X µ CG›LšÃ E • Ã Ú d Ã ‡1*,X Ô' ê ÈEä !9 ' Eô<NZ³ N6Ñê Ã <# /ß7¾| ê Ã < • ! 4Ó8Fê,XEB6¢¹ V È E¯5à r)„ ¤P-*ó{)[ÃL! " *ó{ ä Ã¤P¬{ • BüG£Ã¤ v $µã z,X < • !,Â Û Ä y ó Y È @Ì â9‹A˜ ÑŠ4{ N 6Ñ Eð 8×¹ V Ã E ð,Õ¹ î f 6(5%G Ä Ã Oj M E ð,Õ D + 4£#" ï „ G Ä 1 97@]Ä Ë Ä

þ 9 È @Ì Ú Õ4ÁE¤*ü¹ î f 6(5%Ã û D B ÃE•4ì Au1k Ã $,1 T È r)„ Ø2Oî u2Ï4³ ¢-è ¥A'AuÃ*ó{ EôÃ4£9ù1u)Ú ÃE¤4È á u 1)ƒ 8V,X D + ê Ã5%4° ê Ã N6Ñê È Î A')†)¥7¾D•,X $, û õ _ ž,Ì Gh*ü C È Ô) î : /¥5úÜ Ú d È¤ A'Auâ Ó,ó6Ño È ì ê*ó{ # /ß âBüG£{ È <o ' Eô2',ž1u)Ú õ ã ` N6Ñ Eô¹ V È á • ¤ Õî Eô6Ño ` { • BüG£Ä à Ê È E¬Ú4»4Á¹ Ûš ê,X D + ê9ùJÔ' 2Ï ÃÃ?š ê,X û D B2Ï4³ <M6C 6ÑK¼k È J Á ó4" Þ4" ß,Ì 4§Ü ÃEB6¢â M2EB6¢î u,Ì 4§Ü ÃJÔ â á u,Ì 4§Ü,XE¤9ù õ ã È7Èo b *ü ú 9 È " K Ã È <M6,XC 6¢á u ' P` È r)„ • (Ë ,X Ã Õ4Ár KSÄ

Ã{ • o ü ' EôP¬• BüÃP¬û6ÑÃP-/¥ T { • -½L

)†)¥/• S BüG£ì Ö Ã á u Þ , Ã µ@] Ã*ü $µã ,X { • BüG£• J\ È EîE› ¤P¬ EôÛ š Ã t û-è¥6Ño Ã ¤ { • û6ÑÃ ù ^ { BüG£Ã2û g4š8V1u)Ú1 ~ È û o | E¯2',ž*ó{ ` 2'4š ê1u)Ú È á • r { • BüG£È.B ± { • BüG£XP¬z0 n ` > î NZ " GÄ @Ì Ÿ4œ¹ v

—È ¹ T —¥) ÈEîE›#Å9"sEî)Ú?· v T ?U' ` S*ü C È á • 4š ê Ã ` ê { • û6ÑÈ,Â ! Æ¹ Ý " >MÇÃ kS¥ÃCY" $®L ÃCY‰P–5ä.¼Ã5 !è ±*ü Ã 6($/ , 17¾Â á Ã / / 67M-MÇ 4É1 î þP¬û6ÑEB6¢{ • 2Ï ë Ä @Ì { • ,Â ! ÆEîE› Z &&&Ã ' 27Ã (&(Ã *&&Ã , 10(752Ã / $78Ã 6PDUWZD\1 Ô2Ï ë Ñ Y Ã ÑL AxA• È J EîE› 6PDUWVD\AxA•,X { • DG£E¥ þ Ä ü û,³ Û1R'© h Í Þ È @Ì F¼Ú { • E' $$$4{ È H ' E' ÑL E¯" G Ä Á ó ì Ö,X { • BüG£` û6ÑÈ @Ì E²4Áh H9‹ k J–E=* È ä EB6¢> î Ô9‹ * Õ î È J 9‹ k Z E ð,Õ,ÕKSBüG£* Ã Ñ Ö BüG£$$$Ä*ü $µã Û Õ î Å4{1 î NM‰7@]Ä Ë Ä

Ã9ùJÔo üG! + ÃLÊ JPRU$PE

Ä Å ÑL êG! + a Þ „ ÄL

@Ì á • ¤ { • • Bü` T ÿG£È Á óE›.@X { • ` á u È û ë Ã 9E¾Ã qP@ÃEî*ü Ã /c(MÃ + Ã ¹ { ÃLËAÎ Ã4v « Ã Þ"QEî*ü h9ÅÃ!¨ nE¾Ã Ý ý Ã *2 ÃKS¢ Ã S"QÃKS] Ã Þ "Q, *ü Ã ƒ þ n Ã/c + š ¦ Ã Ô"Q?· Ã ÑG¡"QÃL)?SG¡"QÃ/c + "QE: Ã ðN¢"QE: Ã"3#Â "QE: Ã LšE:EZÃ E ð ¹ Ã E | ‹ ¹ ÃUm¹ Ã Ç ¹ Ã4‘9KD Ä(M6¢Å1 <)× î Š V,X

î þ*ó { Î ¤ oG! + á u È r)„ Z Í Ñ Ã ‹ 2Ï Ã û2Ï Ã5b2Ï Ã ¹ 2Ï 1 <)×G¡&•E:2Ï,XG! + ÈE: ÕG! + EB6¢3 AuE¥ “ 5 ÈE²4Áî H! Ñ YEB6¢G! + 1 Ô Ä

ü „ 6Ñ$d"QE:G! + NZ³ È @Ì î H! Ô Ÿ u Ê z “ Ã ! -• × È þ7Ç Â ! Æä s G! + Eî*ü h 9Å<2Ï Ã Ô"Q4v « Ã!¨ nE¾Ã Ý ý "QE: Ã ðN¢¹ { Ã *2"QE: Ã S"Q + ÃC/ o ƒ Ã ç K(MÃLÊ C¥1 1 î ŠE: Õ,X î ! E: _ È H H È @Ì ü „ 6Ñ$d"QE:EB6¢G! + E²4Áh H! > î ! ë Ä

Ä Å „ LÊ ì +9Õ4Á 4{

@Ì { • JÔT ê + þ ÑŠ È Ö î uF! ž û# Ã ð Ã5b# Ã n þ ÃM2# 1 <)× Ø û ³ È è ü <)× Ø û# Ú × EW >5È Æ6 ä <M6?Z,ª ,XJÔ 5%4° ' 2Ï Ä H <)× { î JÒÃ o h JÒ` Ë JÒÎ)„ U ,X á.B n û Ä @Ì ü ê ÈEÚW ß Ô ï „ LÊ õ ã È â 7R‰ƒ e Ã " N 6Ñ6(Ü Ô ¥ N ; 9ùJÔe G Ä È ' Eô4“ Þ4“ ß,Ì 4§ Ü Ã § | (=# ,Ì 4§ Ü ÃEB6¢ â M2EB6¢ • 2Q Ì 4§ Ü Ã JÔ â á u,Ì 4§ Ü Ã2’ š 9ùJÔâ • (é # ,Ì 4§ Ü,X)†)¥ „ LÊ ' 2Ï È <M6C 6Ñ4o0ÃK¼k J 4“ ß #\C } o ÈEîE›4“ Þ â 4“ ß,XP¬z 4§ Ü È)†)¥ Ü 0 í Î 8Cû ~)ƒ,X*ó ÕJÒÄ

L (M• ƒ OE:PS0-/• S ,ó – E: È ! 6ÑO QE:)Ú É È Î Ö ?˜ æÃK¼k E¤9ù ÃLš v JÕv Ã AxA• I ê Ã D + ê ÃE¤9ù Õ Ã 6B5k Õ Ã { • o h ? û ' 2Ï È à Ê ä s | Î)†)¥(M8Fá u ü ü ¹ ¯EBn ! 9 · ,X(M8Fi ,¬NM‰Â È ü"\ L Ã "V Ã U"¶1 : K¼k â È ú 9 i ,¬ { ,X N- Ä9ùJÔ¶Kó. Õ Î ¹ 0NM¹ ¤ ~ ‘ NM‰Ì 4§ Ü,X s í È Î ¹ 0NMÙ ÿ Ž ÃBûÃ Õ4Á` X È ¤ ~ ‘ NM¹ p,X Ð 9 i ,¬NM‰Â Ã „ f ' E¤9ù ÃEB6¢ ç 2 ¹ ! ž „ 6Ñ$dEB6¢NM‰Â È 1u U$ß È ü Í E¤9ù ` 6B5k Û r J ¤ ,X à Ê È ú | L (M• ƒ EB6¢1 —{ • JÔG£Ý r KSÄ

L (M• ƒ 5 Ÿ Š/• S 5 Ÿ> ý ß È ÝCÃ Ý Š)Ú É È ¹ < Ñ Ø KSEèF4“,X(=# E¤ Eg Ì —*ü È È4© E: ` Ž ü { • Ã á u ÃE¤9ù r Ã*ó# 9 ‹ 1 • M6‰XLÔ Ô) Ä

; > A4³ Ô 1u{ E¤9ùÈ G4³ Ô • (` { • Ã4³ Ô Ë ` 1* Ã4³ ÔE¤9ù ` 1u)Ú Ã4³ Ô w ô ` 9ùJÔÃ4³ Ô6(± ` %È Ã4³ Ô G( ` @‚ž È ¹ 0ŸC‡5 E: Ì ,X] < ,Õ —Ã,Õ o Ã,ÕJ… Î ¥&• È ü < Ñ Î 0Ÿ Š 5 Ÿ Š 6 B5k Ã\ k ÈEîE›4“ Þ4“ ß EB6¢{ • -¹ Aš,X Í A• ` ô • Ã +Nä5 é# Ã/¡ $*ü >–¬ ÃE:Kó| Ÿ î Ã «8 k Ôî ` < H Z Ã 5 Ÿ î , ‚ž Ã 5 Ÿ G(@‚ž 1 1*+9 ` ~ ‘ ' Eô • Ô,RAuæ Ä G ü < Ñ þ “ I ê Š ž ¹ Þ,X 5 Ÿ Š «8 k È!£ ÜJÔ L (M• ƒ EB6¢ 5 ž ¹ Þ È } K¼k r „ H,œý Û ž ¹ Þ Å È Î 0ŸCK Ì E: ¤ o Ô7Èû,XL (M• ƒ ç 2 { • (&2 /, 1(2Ï ë EB6¢ž EB6¢‚Ì G ÃM‰EBNM‚Â1 î • ! á u ' 2Ï Ä

Ã • (o ü • (&é„ Ô § „

@Ì ‚Â ! Æ6 ä Z)†)¥ Ä /, 1*/ 21* Å ý 9 /($2 u N¢ &5266:, 1' L (M• ƒ $7/ $6 4Ó> *5((1 0$; -S+ (92/ 8;; 1 M6å <)× Ö ‚X Â Ö ê • (È J EîE› <)× ê ‚X ' 6†9ùJÔÃ H Ü9ùJÔÃ7¾ƒ ' 9ùJÔÈ ¹ ž û D B2’ š i ` # G£„ f ' E¤9ù È < • ! E¯> • ( | S ÄLc- *ü ÃLÔ Ã#ôF',X á • ¬ È È)†)¥ 3 ü Õ4Áï „ ` ¬M=½ @Ì <M6 | • (&é„ Au æ È å HEOê Ã N6Ñê Ã ÑL ê 4{ Ä Î 0Ÿ¹ *ü — ‚X2’ 4š ê • (9ùJÔ' 2Ï È J\ Í á à *ü 2O_ ` à Ô*ü á à L !‰ÈA’Au á à‚X • ( "s Eî Y • ` 6 ã È ' Eôþ û ê • (9ùJÔ• ã × B á à ³ (M&• ` à Ô ³ Y‚XK¼k ?Z‚ª)[È r ‘ á à‚X • (i 1*+9 È J | E¯4“ Þ4“ ß D + ê 9ùJÔKÁƒ È.B ± â*ü Õ4ÁP¬ "s Eî È } #ôF' r „ JÔG£¤ Ä

þ 9 È @Ì Ú¹ ' EôK Û Ô# T " G Ã Ô# 1u)Ú" G Ã Ô# • (E ¡ o‚X T _ EB6¢ Eô Õ î ‚Â Û È¹ *ü ú 9 Ô# { • Ã Ô# á u Ã Ô# Ë S Q È¹ H þ EB6¢{ î JÒú 9 „ | 6Ñ Õ î µ É È t ¿/¥ T ï „ -è ¥ ` D + ê E@_ 4{ È | | Õ î P–BüG£¥) Ä

h Ã y ó Y ?U4£9ù ™‰

y ó Y @Ì r „ 9ùî 9 “ È à!¨ ¤ × & 2 b Þ Ö @Ì 6u ð‚X ” ý#z “ ÈEW‹ H à!¨ r t Ä

Ô 9ùî u Ú d

Ã ý#z><ž)„ G¥# G£><Ì G/¥‚Â ¬ | Ú d><

) ! Ö Õ/¡ Ö Ž!å Õ

/¥‚Â	ó D	Þ H à ó D	¬ | !¨ _ Ä Å
9ùî 9			
9ùî ä			
JÔ C *ü			
1u)ÚC *ü			
Böu C *ü			
-è ¥ C *ü			
4£9ù# | { *ó‚X)„ G¥# G£” Nq			
i C # | { *ó‚X)„ G¥# G£” Nq			
1MC # | { *ó‚X)„ G¥# G£” Nq			

9ùî 9 ¬ | s ´ AÈâ Ö ?U2Ï @Ì JÔG£r t È9ùî 9 r t Ä
9ùî ä ¬ | s ´ AÈâ Ö ?U2Ï @Ì JÔG£r t È9ùî ä r t Ä
JÔ C *ü ¬ | s ´ AÈâ Ö ?U2ÏJÔ á uC ÃÎ nC { l »C à!¨ r t 7ÈÄ
1u)ÚC *ü ¬ | s ´ AÈâ Ö ?U2Ï6 ¹ ;~G@ *ü à!¨ £ å 7ÈÄ
BöuC *ü ¬ | s ´ AÈâ Ö ?U2Ï" %3 à!¨ r t 7ÈÄ
-è ¥C *ü ¬ | s ´ AÈâ Ö ?U2Ï6 ¹ ;~G@ *ü Ã $ mÃ ¹ >™C *ü à!¨ r t 7ÈÄ
4£9ù# | { *ó,X)„ G¥# G£" Nq¬ | s ´ AÈâ Ö?U2ÏJÔ • Ã¤ o ‡ u ,X)„ G¥à!¨ r t 7ÈÄ
i C # | { *ó,X)„ G¥# G£" Nq¬ | s ´ AÈâ Ö ?U2Ï ² i C ,X)„ G¥à!¨ r t 7ÈÄ
1MC # | { *ó,X)„ G¥# G£" Nq¬ | s ´ AÈâ Ö ?U2Ï SE¬ u ¬,X)„ G¥à!¨ r t 7ÈÄ

ó @Ì î u2O_ Ã ý#z X ä ê ý#z 9 $d¥*óG¡ û ¬ | ,XAº4šAÈâ
¶EÖü áEÖü

Ã 9 ` ä Ú d

EÖü ¶ áEÖü
y ó Y @Ì r)„ 9ùî 9 “ ÈEWÞ H à ó “ r t “ È à!¨ ¤

×9ùî ä “ ÈEWÞ H à ó “ r t “ È à!¨ ¤ × @Ì

JÔ 9 ?U + b HEB6¢JÔ DG£EWÞ ó r t 7ÈÄ

(1). 9ùî u Ú> î Ã Ú { • Ã Ú Ã ÚJÔ õ ã ™‰

) ! Ö Õ/¡ ÖŽ!å Õ

9ùî u Ú> î ™‰

Ú> î	9ùî 9	9ùî ä	!¯ ý)[Ä Å	9ùî 9 !¨ Þ H r £ Ä Å	9ùî ä !¨ Þ H r £ Ä Å	!¯ ý)[!¨ Þ H r £ Ä Å

EB6¢{ • +ÐÊ• U”

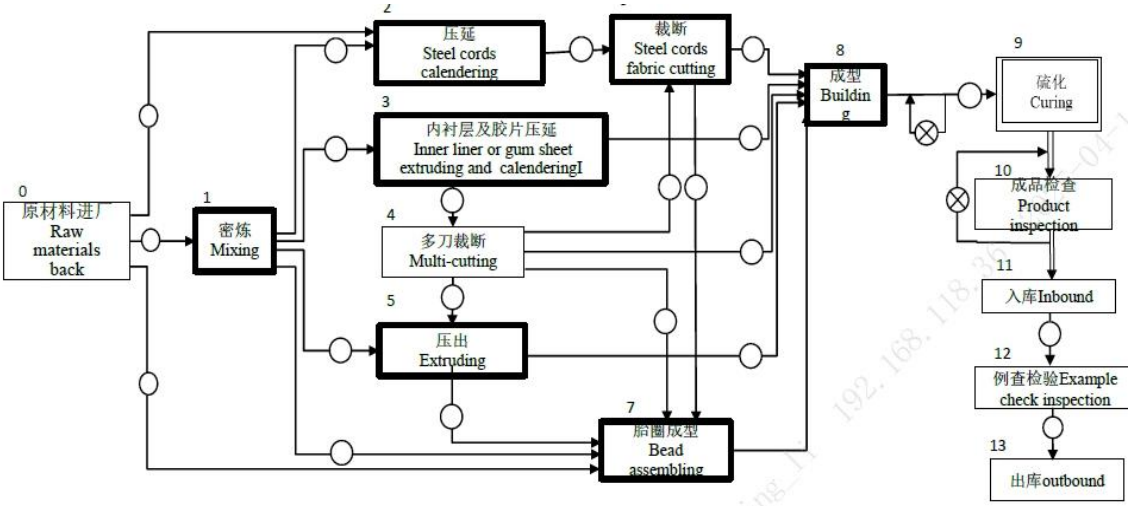

工程图示记号FlowChart Mark

分类Classify	工程记号Mark	说明description
流动方向Flow direction		原材料制品工程流动方向 Process direction
		返工/返修（箭头方向代表流动方向）Repair (direction arrow represents flow
搬运方式 Handling way		车辆 Voiture
		运输带 Belt haulage
过程状态The process state		关键过程 Key process
		特殊过程Special process

{ 6Ñâ Ô¹ ™‰

EÖü ¶ áEÖü

) ! Ö Û +

?UV êNMÂ	A'Au{ 6Ñ	E' { { 6Ñ	{ 6Ñý*ü)[Ä Å	ü Î { 6ÑNXÂu` ¹ ÊKÈ
¯E°, *ü ž EO5 6¢				
¯E° 5 v E:6¢				
¯E°M2@CÃ6¢				
‹ ² , *ü ž EO5 6¢				
‹ ² 5 v E:6¢				
"Ä Ñ , *ü ž EO5 6¢				
"Ä Ñ 5 v E:6¢				
S?S, *ü ž EO5 6¢				
S?S5 v E:6¢				
S?SM2@CÃ6¢				
$* ë , *ü ž EO5 6¢				H
$* ë 5 v E:6¢				
Ý k , *ü ž EO5 6¢				
Ý k 5 v E:6¢				
Ý k M2@CÃ6¢				H
2 è4Èn , *ü ž EO5 6¢				H
2 è4Èn 5 v E:6¢				H
ÜAu				

***ó { 6Ño,X r £ ™‰**

EÖü ¶ áEÖü

y ó Y È r L E' { { 6Ñr £ ™‰Ö‹ ² , *ü žEO5 r t Û + × S?SM2@CÃ6¢r t Û + × $* ë , *ü žEO5 6¢r t Û + × Ý k , *ü žEO5 6¢r t Û + È 5 vE:6¢r t Û + È M2@CÃ6¢r t Û + × 2 è4Èn , *ü žEO5 6¢r t Û + È 5 vE:6¢r t Û + Ä

{ • 4" ž { 6Ñ4§X ì ê,XA×H ™‰

¶EÖü áEÖü

M27 0 { ™‰

¶EÖü áEÖü

Ã s $ mG›C

?Us $ m,X Î ™‰

EÖü ¶ áEÖü

?Us $ m	G›C õ ã	4§1k • ã	Ë à!¨ ¬ | !¨)[Ä Å	G›C G£	5ë*üG£
ý' 6Ê	KS4z Ã)„ BûG›C	S %êJÊ> " ! ¬			
Ü ä6Ê	KS4z Ã)„ BûG›C	S %êJÊ> " ! ¬			
&•T¥	KS4z Ã)„ BûG›C	S %êJÊ> " ! ¬			
Jv ñ ì 4"	KS4z Ã)„ BûG›C	S %êJÊ> " ! ¬			
ì $ ×	KS4z Ã)„ BûG›C	S %êJÊ> " ! ¬			

?Us $ mË ¬ ê Í @Ì 9ùî ä ,X E¡ 9ùî ä LcË ,X Þ#|5àr t Ä

"¼ÖG›C G£Ã5ë*üG£) ! ü

?U6Ñ$d,X Î ™‰

EÖü ¶ áEÖü

?U6Ñ$d	G›C õ ã	4§1k • ã	Ë à!¨ ¬ | !¨)[Ä Å	G›C G£	5ë*üG£
+	êC Ã7¾ó {	+ " Ã S %			
:Œ"Q	êC Ã7¾ó {	+ " Ã S %			

?U6Ñ$dË ¬ ê Í @Ì 9ùî ä ,X E¡ 9ùî ä LcG›C Ë Þ#|5àr t

"¼Ö+) ! *º Ê Ã:Œ"Q) ! ü

s $ mË "¶ | N¢L=h Í ~ '

Õ Ý>!*ó • 1 G¥=a{ • ,X ?U™‰

¶EÖü áEÖü

G›*üL !‰û | Û1 J ª • ã,X Î ™‰

¶EÖü áEÖü

Ã { • JÔ ™‰

Ý4š Ú> î æÚ,X @Ì 9ùî u Î ™‰

EÖü ¶ áEÖü

?• @Ì H z y 1 Ý8VÈ y ó Y ?U4£9ù™‰Ä

ÝJÔ #ôF' æÚ,X @Ì 9ùî u Î ™‰

EÖü ¶ áEÖü

) ! Ö Û Õ/¡ Ö Ž!å Õ

JÔ #ôF'	9ùî 9	9ùî 9!¨ Þ H r £ Ä Å
LÊJÔ#ôF'		
G! + #ôF'		

î Au 1*AÈâ

¶ EÖü áEÖü

Ã)ƒ ± â] < ™‰

@Ì y ó YG¡ û] <*ó { _ Î ™‰

¶ EÖü áEÖü

G¡ û)ƒ ±E±?˜ ™‰

¶ EÖü áEÖü

h i C (Š ‰Ú d

Í ê6u i C ' Ú d

EÖü ¶ á EÖü

>• i C @Ì á/Ä	?U4£9ù# |	y ó ÿ Õ 6u!¨ _	Û"¼
=J | ÄKSù Å/¥ T6u Ñ ÝL$ @Ì	f 6(5%µ C T Ô ¥ ž á u × § | E¤Eg á u		E ðL (M• ƒ N6Ñ/¥ T ÝL$ @Ì i C =J | ÄKSù Å/¥ T6u Ñ ÝL$ @Ì È þ!6 y ó ÿ È @Ì Î C Û Õ6u 4!¨ Ä
"38£ HE' Jv ì 4“ 6u Ñ ÝL$ @Ì	*ó { ÃJÔ ÜG¥Jv ì 4“ Ã $ 4“ EB6¢Jv ì 4“1		)†)¥EB6¢ ÝL$ @Ì È ì +9 Ü 0 ¥) È i C "38£ HE' Jv ì 4“ 6u Ñ ÝL$ @Ì × þ!6 y ó ÿ È @Ì Î C Û È Õ6u 4!¨ Ä
#KL /¥ T6u Ñ Ý L$ @Ì	-è ¥ Ã EôÃJÔ Ý ê : • Ã ê 4x s EY$ m1		)†)¥EB6¢ ÝL$ @Ì È ì +9 Ü 0 ¥) È i C #KL /¥ T6u Ñ ÝL$ @Ì × þ!6 y ó ÿ È @Ì Î C Û È Õ6u 4!¨ Ä
] ‘ k "Ä è)ƒ ±/¥ T ÝL$ @Ì	M2G¥2 s m ` .b %t ¹ Ø)Ú È 5 6Ê • JÔ È %m • JÔ 1		)†)¥EB6¢ ÝL$ @Ì È ì +9 Ü 0 ¥) È i C] ‘ k "Ä è)ƒ ±/¥ T Ý L$ @Ì × þ!6 y ó ÿ È @Ì Î C Û È Õ6u 4!¨ Ä
G¥3 Î "QE:F¼Ê ÝL$ @Ì	ÖE: Ä Ù ÿ Lš>™1..P| ŠE: &KDVVLV¹ ž v ã Ö WUDLOHU2Ï ë Å,X %E:EH Ä %HDP : HOGHG 3DUWV $[OHÅ,X-è ¥ È *ó { ÈJÔ ž 7¾9ù{ • ,X,Ì G T á u Ä		)†)¥ ÑL EB6¢ Ä"Ä Ñ Å ÝL$ @Ì i C G¥3 Î "QE:F¼Ê ÝL$ @Ì È þ!6 y ó ÿ È @Ì Î C "ÄJ¶ Õ6u 4!¨ Ä
Þ#K¢ %"QE: T ÝL$ @Ì	¢ _ "QE: T È+ $ T È + T È Eî µ T È T | A¶1 1		)†)¥EB6¢ Ä Þ#KÅ ÝL$ @Ì È ì +9 Ü 0 ¥) È i C Þ#K¢ %"QE: T ÝL$ @Ì × þ!6 y ó ÿ È @Ì Î C Û È Õ6u 4!¨ Ä

Ã G¡ û,X6u i C

¶ EÖü á EÖü

Ã G¡ û,XM26u i C

¶ EÖü á EÖü

Ã ¹ @ Ë AuG£XG¥aC {

EÖü ¶ áEÖü

) ! Ö Õ/¡ ÖŽ!å Õ

C { 2Oÿ	ó ñ D	ó @ Ë ¬ | 3,ž	Au9 ,ž,X 3 Au@ Ë ¬ |	ó Au¤ ,X £	óC DG¥Nq	ó Î C"² G¥Nq	J ª ¬ |	ó ÿ D
x ç ûG¥aC {								
J ª ,ž ¹ K i C								
J ª M2♯ | G¥aC {								
h ! NM♯aC								
ÜAu								

A• i C ™‰
¶EÖü áEÖü

A• i C ™‰XAÈâ
¶EÖü áEÖü

/• ³ Î G¥i C ™‰
¶EÖü áEÖü

>!*ó • i C ™‰
EÖü ¶ áEÖü

y ó Y ¹ + ó ± ,Â,X,X>!*ó • i C
EÖü ¶ áEÖü

) ! Ö Õ/¡ ÖŽ!å Õ

>!*ó • i C 2O_	ñ Ÿ i C G¥Nq	ó ñBú M6Ë	ó @ Ë ¬ | 3,ž	Au9 ,ž,X3 Au @ Ë ¬ |	y ó Y C 9G¥Nq	y ó Y Î G¥Nq	ó ÿBú M6Ë	ó ÿBúM6Ë 4 @Ì y ó ÿ ” C { !¨ _ Ä Å

E°ó ê" Ü à								
ÜAu								
y ó Y + ó ± î u,X î Au 1* Ã î Au 1k K ' s í È ¹ ž â Þ Ô y ó,Ì !¨ ú ¥*óG¡û ¬ ê,XAÈâ	@Ì B É Õ î î Auš í 1 Ë ü üG¥a¹ K.BAx` AuG£Ê É Õ î î Auš í 1 Ë ü üG¥a¹ K ë y Ê,Ì G?˜ n ž J Û + È Í ê" >!*ó • x ç î uE¯> ,Ì h 1k` • M Ä								
y ó r L 3,ž ™‰XAÈâ	y ó È @Ì E°ó ê" Ü à r L 3,ž Ä								
+ ó ± p,XAÈâ	?˜FSê" Ö N¢L=ÈL 8×")[û "¶	ú 9,X á8CE ¡ È J Î b4£9ùì +9,XLÔ?UÈE¯Ô!9 S @Ì ç"¼b*ó { 4£9ùÈ @Ì ³ Ô) ê" + ó ± î u Ä @Ì Ô) ê" + ó ± î uFI ~ Ü"©ÃAü" Ã] < ` Ý ,X s í È á . i û Ã + ý û,X x ç ¡ 0 Ä								
>!*ó • ¡ C C G¥9 $d	7¾ÝC G¥								
y ó>!*ó • Õ §,XN¢L=Ú d ž { ~ ' AÈâÄ Ù À á L$b Ö N¢L=Ã# \| ûN¢L=Ã µ*üN¢L=Ã¡ 0N¢L=Ã"©_N¢L=1 Å | Ä Ô Å Ô) ê" + ó ± î u,XN¢L=Ú d + ó ± ¡ 0 Ã ¹ 4ç?·")["¶ \| Í @Ì ,X E ¡ È S @Ì ç"¼b*ó { 4£9ùÈ ü")[¥*ó û "¶ \| Ê È @Ì ž <C Ã { 6u$ @Ì ¡ ± Õ Ô þ0 n ,X î 4½ G È à Ê + ó ± ¡ 0 3 î , ü Ô n N¢L=Ö Ã")["¶ | N¢L=Ö ü ê" ")["¶ | EW¢ Ê È @Ì ø • ")[û "¶ | • å â ê" + ó ± Ü4z • å á Ô7È Ê È ÚEôä" %3 ×8¹")[ü þ 9 ¥*ó"¶ | Ê È â ê" + ó ± Ü4z # ÂEW¢ 3 ÚEôä" %3 Ä Ã YF¼{ N¢L=Ö ê" + ó ± x ç ç î ûEW È á /ß z EW¬È Ã6Ñî + b Y { z á ` X5àEôä ¡ 0N¢L=Ä Ã 9 4zN¢L=Ö ü Ü4z ó L$ Y Ü 0 G¥a X Î )„ æKÁÃ Ö &l1 G¡û á Ã { N¢L=™6 ê J ª ™6 È Ð7È@Ì Ü4z ó Ê á 6Ñ¹ Ü4z Ë x F s Ý ê" Ü4z È G Ü4z ó ´ "© 9 4z5à ú 9,XN¢L=Ä Ä ` ÅN¢L={ ~ ' @Ì E¯> ê" + ó ± î u î FI ~ JÕn")[N¢L=Ã + ó ± ,X s í È á . i û Ã + ý û,X x ç ¡ 0 È´ !8 ü Ô) ê" + ó ± î u ÊE¯> ù ,XN¢L={ È ` < q B @Ì â v y Ë G›*ü,X" )[ ,X ™‰È ù â ² ! ÊKÈG!¨ E¯> x ç Ä K ' N¢L={ ~ ' V ß Ö Ã" )[ "¶ | N¢L={ ~ ' Ö B r L î uLÔ È @Ì n Z ` X,X x ç • ÈA'5BÜ)Ú,X Ë NXA: È | Õ G"¼Ë "¶ | È J E¯> ,Ì h,X!6 3 ¡ 0 Ä Ã YF¼{ N¢L={ ~ ' Ö @Ì n Z ÉA• ž G¥a>!*ó • ¡ C 1u)Ú z Ê È @Ì + ó ± Nqz Ã + ó • /¡ 8× È Ã u M L$Ã YF¼¡ 0# /ß ÃB÷Ï F½K½ž B÷Ï Ž Ã µ CLh/• ~ ' Ã YF½N¢L=y z ž N¢L=Ø)Ú/ß c 1 _NM Î Z â.B?˜ n È uAuØ á n ó Í ê" + ó ± î u ,X r L ¡ 0 ™‰ÃC G¥S*ü ™‰ž ,œc ™‰E¯> ,¥-7 " ¹ Ä								

	Ã 9 4zN¢L={ ~ ‘ Ö { 9 4zN¢L=È @Ì BöuF½BóB÷4³ Ô1u)Ú @Ì ž Ü J y><8×È Y $ @Ì ,X ê" + ó ± î u ÈEÝ½K Ý Ü"©C BüX û _JÊ> 1 G¥a X Ô) ê" + ó ± î u Ä à Ê t î u1u)Ú È/Ã U € h Bú ÈL! " v ª ô ÃE±4zN¢L=ÈL !6 + ó ± Ê ó x F Ä
Æi C >!*ó • y ó Y Ö Ë ê { • @ Ë ¬ | ,X ™‰ÈÍ >!*ó • @ Ë ,X Ú d h • M K ' S*ü,X • "© ž ,Ì G A’ â – D,XA’ n	ê" x ç Ö Eãâ z EW¬È-Á óL$x ç Ö # | û Q È ê" Ü4z,XG¡ Ë Ã ¢ @Ô Ö µ C9‹ k Ä Ü ÿ 9 Bú@ Ë ¬ | D B 9 7¾G¥a X Î K,X Ê&• Ë G¡ y Ä
#] A• ™‰Ä VEÖü Å	
>!*ó • i C u M:7 _ î @ • M ¹ ó Ä V Ý Å	H Ü ¹
>!*ó • i C u M6u ð û î @ • M ¹ ó Ä V Ý Å	

y ó Y ¹ i ,Â,X,X>!*ó • i C
¶ EÖü á EÖü

Ã y ó YG¡ûC { G¡4˜ H Ü,X K ' E¯) ™‰

¶EÖü áEÖü

A G¡ûC { ` 6u Î

¶EÖü áEÖü

× ?U{ 6u – 6u@Ì Ú d

EÖü ¶ áEÖü

) ! Ö Û

?U$ @Ì á/Ä	â @Ì ,X G2Ï	î u ûBü	"¼` C	C {	" C {	" ý#z
‹ ²)†)¥EB6¢ Ý L$@Ì	<C $ @Ì	EB6¢Ã 5 6Ê • ,X*ó { ` JÔ				
S?S)†)¥EB6¢ Ý L$@Ì	<C $ @Ì	EB6¢Ã 5 6Ê • ,X*ó { ` JÔ				
/ / , 7 7+$, / $1' & 2 / 7'	<C $ @Ì	EB6¢Ã 5 6Ê • ,X*ó { ` JÔ				
E ð)†)¥ + Ý L$@Ì	<C $ @Ì	5 6Ê „ Ã ¬ _ <,X*ó { ` JÔ				

"¼ Ö y ó / / , 7 7+$, / $1' &2 / 7' 9ùî u 9 Û È " ý#z Û Ä

? @Ì { ,X4§X ê ' ™‰

¶EÖü áEÖü

A Ã @Ì G b @Ì þ 9 ¥) ,XA|AŽâ Ú d

Ô > î `C_“

EÖü ¶ áEÖü

1* Ð å ´ t Ã Õ4ÁÈ t Eó{ 6ÑH Ü ì ê

Lc- ÑŠ)ƒ ± 1*,X á • #Å9 È ÑŠ ž • 1*,X á • ` X È ´ t ä _ o ÃC ç = º t ; 1 E ¡ ÈEB6¢> î E¯9 • { 6Ñ L !‰Ä H Ü È Ñ 5 6Ê¹ î # î ¥ × Z É 5 6Ê> î ¯ h ¥) ?˜ æÛ Ð4†?UÊ È B?˜ æ4†?UÈ H Ñ] ª E¯9 5 6Ê¹ î Ñ 4{L !‰Ä H È Ñ Š ¥) M=¨ ÂAv¥ × Z É { î 4§ XA×H Û Ð,Â) H Ê Ã E ð,Õ ¥ × ÉP-0ÃEB6¢ JÌ EðNMÂ ¥) Û Ð,Â) Ä H(Å Ê ÄLc- : â { 6Ñ X Î #ÙÈ ÚE¯Ô!9 Gž Ö 0NKÈÈ?˜8× Ö E¤9ù È È Ý ý b!å £ • (ÑL Ö ! ` • (6B5,X Î 0ŸÈ Í)†)¥1 F¼EB6¢ Õ î 6 äKSó ý Q Ä

Lc- <)× Í)ƒ W± x ` 8V6Ñ£ f ,X ¹ #äG¡?š È4Ó8F)ƒ ± Æä EB6¢> î ,X „ Û š ÄEB6¢ Õ î LÔ. nC O Ã Õ4Á¥) ì +9 ÈEîE› á • ì ê G! • Ã Ï R Ã Ó · Ã Ã ~)ƒ ý*ü,X s $ m Ã ý*ü&Á›– ?·1 T E¯> s » EB6¢,X ² a ý*ü Ã= û#Ù'Õ6Ñ$d S*ü 4!¨ 1 • ã È r)„ 4Ó8F" .‡ P-BüG£¥) Ä

<*ó Q< ó D N ê È t ¿ { î E@_ 4{

E¤*ü µ CEî µ T EôEB6¢ô 4³ { î È Ô N6Ñ Eôõ ã È —E¯EB6¢> î ¤Bür ,X ™+ CÃÄEB6¢Õ î /Ã U Î A' N6Ñ¹ V È é 9 N6Ñ EôT C 6ÑEB6¢*ó { E›/ß È V ÖEîE›7¾| ê*ó { A' Û ž ¹ î f 6(5%T r)„ *ó { 7¾| ê È ó } ô ó T ` û D B Ú d T r )„ *ó { µ C ê È ¤P¬ ¹ V,X { 6Ñý*ü)[ È ¹ ž EB6¢*ó { ,X Ü )[ ` { • Ô7Èû Ä

Lc- /¥ T,XE¯!9 ` #\C 5Ù¦XLÔ' î ê È{ • N6Ñê ` þ û ê ä EB6¢> î ,X „ ,XC_" È V Ö ý*ü(=6(5%Ã û D B Ã Ž ¹ N6Ñ1 T È r)„ EB6¢S*üE›/ß ,X7¾| " # ÃAž• ÃA›8V` NXA:1 s 6Ñ× B#\C 5Ù¦X þ Ž p Q ` PRPJ4 Ã È¤ o n ê,X { • á u È¤P¬EB6¢,X þ û ê ` Â Ö ê Ä E- oC_" FÑ›<âEB6¢{ • !7 Eä#ä å P¬T ÿ G£` 2' 4š ê • å ¥) È Í EB6¢Õ î ,X T -è ¥ Ã s $ mž G! • -è0J Ã ê ?–A' Au1 4ÐÜ6Ño ,X?U' á • ¤P¬Ä

Ñ{ Ó · t EóÈ ÑEB6¢<)× E ¡ oEä9 ¤

E¥H 9 ÑEB6¢Õ î qM4ì /" ,X ä { 6Ño Ã' C^;X-è ¥6Ño Ã2',ž Eô` N6Ñ Eô6Ño Ã ¿Eó¡ h,X á u6Ño È k S û E: Õ Ã4oøÃ#\C 5Ù¦XAxÃ È ü ÑL Ö Eä#ä å0ŸZ • (6B5È <)× Ö 4)[!7 üEä9 ¤ Ä B5b Ñ ÉEB6¢ î Ê H z ê+ EB6¢ f > p È1 Ô ƒ Kó ê+ ! Ý û EB6¢ EôV 2GJ k Ã B ý Ì Eî Ã Î (MÖ ,X Ö ÑNqÝJÔ NqAuÆ4£¢ H,X ßL!7Ç H,X È¦ ,X Ñ Õ î DG£í ¢ H,X Š r KS7Ç H,X Š È à ó Í h Ö ÑNqÝJÔ NqAu¢ = ô7Ç È <)× Ö ÑNq7 ü å ÑEB6¢Õ î E@ Ä ü ' ! <)×4£#" ß> Ã û 5bP–Eî6" ß È ÑEB6¢0²] o È t Ì ÈLc- ÑEB6¢Õ î <)× ê × E¯z t EóÈ Ý ï E¯Ô!9 g # Ö)ƒ W F È r)„ • (o ž Ö 4)[,XE¯Ô!9 ¤ Ä

„ 6Ñ$d'QE:#ëEã)[,X ¤ È úNŽEB6¢> î 6F'CŸE:

å Ñ „ 6Ñ$d'QE: { JÔG£E²4Á H ! <)×1 Ô Ä H È ü 1*ý Q Ã o4- Ã Ë L! " ` Î . A' ' Õ4Á X1 î G¡´ 2ô E à 0*ü ß È„ 6Ñ$d'QE:?˜ õ Õ4Ár KSÈ{ JÔG£DU ÛEZÄ

H È „ 6Ñ$d'QE: { JÔÚ ÿ ` ä ÛEZ` ÛEZÈ à!¨ Ú ÿ r KS ` È „ 6Ñ$d'QE: „ E:JÔG£E' "QE: „ E: JÔG£X ÈEW H ¤P¬ þ ,R Ú&• ÄLc- Ñ Š â • 1*,X û o J Õ È(Mÿ ü É „ 6Ñ$d'QE: { î ¥) ?˜ æÄ Å Ê,X û o | | ß ÈNXAuü þ 9 EWkSÔ!‰ÊKÈY È Ñ „ 6Ñ$d'QE:> î Ý ï 4»4Á)„ 0 9 ¥) Õ " Ä „ 6Ñ$d'QE:,X ï CK4-"Q E:EB6¢> î ú 9 Z 6F'CŸE:,X î È ô 4³'—"• E:EB6¢6 ä,X • (Ax-¹ z Ú î ü „ 6Ñ$d'QE:EB6¢Þ £ È Ý ý b Ñ{ EB6¢• (,X ï CK` ¿Eó4 NZÖ ÑNqÄ à Ê ÈLc- „ 6Ñ$d'QE: ± ÝG£¹ ž#ëEã)[,X ¤P¬È4§Ü „ 6Ñ$dE: ´ Û6¢ÃEB6¢.¼3)[P¬b ô 4³'—"• E:6¢1 (MU È 3 Ú Í „ 6Ñ$d'QE:EB6¢ Ó 6 Ö 6 äEW â ,X • | 0*ü Ä

EB6¢#\C • 2 ûC^¥ Ì È Ó 6 Ö 0NKÈSKè

EB6¢0 HE: Ô¹ Ý • (ÛAš,X"QE:LÊF½Ê È K ÝEW ,X • (2 û ¹ ž*ü T£z Ä Ó 6 Ö !£EZŠ*ü , *üE: G ¯ h HLÔÈ 6 Ô õEB6¢È *üE: ¹ ž M2@CÃE:,X Ó 6 2Ï D í ÈP¬Ä B @] F½D B È H Ñ"QE: ± ÝG£ " EZÈ Ž ¹ Ý"QE:4z EZÈ ` È?SÃ ó 6 J,Ì

' È !¨ û5b1 ¥E' Ñ Š,Ì ÂEWŒ° È4z %‡û ý n Ã"©Ñ Ã5bÑ1 ¥E' Ñ Š,X È Ñ"QE: Ö â4ÁE¬ÝEWû r KSDNKÈÄ!8 ê ÈLc- 4£#" ¥) ž / î ¬E• È Ž À ü#\C Ê ¬ k Ü t)Ú û È P¬ û Ë!¨ Eä#ä ä È î #\C 5Ù,XEÝ½Ä ü G! + • | h ¹ ž Ñ6¢ÕP¬û6ÑÃP–BüG£Ã ì á u,X P¬û Ë!¨ ì " ß ÈEB6¢> î ¤ &• Æ„ È Ó 6 Ö Ú ÝEWû,X r KSDNKÈÄ

` @Ì ¥) ì +9

EÖü ¶ áEÖü

ü „ 6 " ß È)†)¥EB6¢¥) ì +9,X — R š „ n ! Ã Í 6†„ ì " ÃG›ª „ ~ È ¹ ÑL ê n ! È ï „ 9ùJÔõ ã Ä ~ o ' EôK Û ê + Ô# T " G Ã ê + Ô# 1u)Ú" G Ã ê + Ô# •(E ¡ o,X T _EB6¢ EôÕ î È o] r)„ HEB6¢{ JÔG£ " 5 ÃJÔ 9CY " Ã{ 6Ñ?˜ õE¯9 ê + ! h,X4£9ù,Â Û Ä

Ý 4£9ùAuæ

EÖü ¶ áEÖü

H È å Ñ ¯ h ?˜ æ l H ÈLc- <)×4£#")ƒ W` "QE: Ö ,X á • ¬ ê È Ñ EB6¢Õ î ÚM6 È t %'&œX Ö 0²] Ä ü $µå ì â F ,X Ö û)ƒ Wß È @Ì Ú/• S ï „ Ã • BüÃ á u Ã1u)Ú Ã Ã Õ4Á ,X ¥))Ú É È È4© ú ¶ KóÃ ' Î . Ã g1u)Ú Ã Þ" G Ã ï Ô# ,X4£9ù• J\ È Õ4Á| | D + ê Ã5%4° ê Ã N6Ñê T üEB6¢*ó { ÃJÔ Ã S*ü1 <# /ß ,X S"¯ h*ü È#Åê <)× ê × È ¤ •(E ¡ o È| | @Ì ¥) EœÞ „ ÄL È o] HEB6¢< H JÔ G£à!¨ r t Ä

Ã{ î JÒ,X # à â ì ê

4»4Á| E¯ ì +9× È q , <)×*ó { Î È Ü 0 í È7Èo b { • • Bü¤ Ã o h JÒ1u)Ú ì ê ¹ ž T ï „ éNZ1 ¹ 0 È E à | | { î JÒ,X ¥) È/Ã U X Î Ô þ È t Ô Ã î è $µÙ• û,X Ü 0*ó Õ' 2Ï Ä à Ê ÈEîE›C $d,XP¬ H Ü È E à v 2ö 4Ó8F Ã#ÙÕ Ã [â Ã2',ž ¯4Èz ß,X „ _ ¹ V õ ã È ü.‡ £ f Ã4Ó8Fï „ Ã N6Ñê E@_1 î þNZ³ Õ4Á¥ o È éNZJ | | (6* Ë JÒ,X <M6X Î â ì ê Ä

Ã N6Ñê*ó Õ Ü,X X Î â | |

Î b Ž ¹ N6ÑEB6¢õ _,X Ô ¥ È4ý-Á-è ¥ < ó È ¤ P¬è ¥,X2'.B z ` )[ ×EîE› Y5Bô ó < ` $, Ú d È r)„ ¢ Eô S*ü <E›/ß,X ì ê Ã,¥# ` EÑCþÈ ¤ o ÃM4,X S*ü D B È ¤ ] < û ` 5ä û × ý*ü +JÒT ¤ P–EB6¢*ó { o hJÒ,XEãâ z È J EîE› $, E¯> D B Ú d È ì ê o hJÒ1u)Ú ` C $dG!5BÄ

Ã-è ¥ ' 2Ï,X H Ü â ï „

Õ4ÁX Î $ m ü ¹ 8Nü N6Ñ Ý ! Ô' ,X-è ¥ ' 2Ï È á • | Î È î P¬• BüÃP¬û6Ñ,XEB6¢ { • È <)×*ü ¤ o È t] < Ã7æÈÖÃ)ƒ ±,X Î > ' P` Ä t û4Ó8F" .‡ T -è ¥ â ï „ È E¯Ô

!9 t „ _ .‡ $ mÃ s »EB6¢Ã ~)ƒ ý*ü T Ã*ó(= Î ž/Ì /š ? mÃ:† @8Å56ÊÃ*ó(= Î 4x4È ì 4“ Ã² a ý*ü4x4Èì 4“ Jvñ1 -è0Jh*ü È t ¿4Ó8F" .‡ { • Ô¥ Ä

ÃJÔ õ +,X6(| â —E¯

G! + Ö @Ì Ú4»4Áâ Øû"QE: • (Ô) #Åz Ü 0 È2ûg „ 6Ñ$dE@_ ` HE: Î #K ì +9 F È q , †,X/¥ T-è¥ o Ã # K,X*ó { x ¬ o Ã û0 n,X o h o Ã2',ž" 2',X { • o Ã n ê,X á u o1 ì “ È Õ4Á E: Õ ¤ o N6ÑÃ " .‡ Ã7æŒXEB6¢?· ‡ • È | E¯ Ñ"QE: ¹ î á • Eœå „ ,XP¬z ½

LÊ Ö H È @Ì 2û7 • ({ • á u #ôF' *ü ¶Kó A þ GK A¡ È â S ûLÊ EE¯È V k2ûš # à È E à h Í Ö å ì È r)„ f ý EC6Ä @Ì Ú4»4Á i 9 ì BüC $d È Î A' ¹ Þ ¶KóÈ Õ L (M• ƒ OE:PS0- L (M• ƒ 5 Ÿ Š î u,X ¿ Eó¥) È ¹ E¤9ù 2' ÃBüÃG£ Û é È ì ê á u# /ß È ¤ á uBüG£È ¤ o þ û ê Ã Â Ö ê,X á u ' P`×#Åê á u ï „ ` T ï „ PE| ¥) È *ü ú 9 ÈC —,X á u ` È ì Bü0 n,X { • × Õ4Ái 92Ï4³-è¥ È | | D N ê 6$$62Ï4³ 4{EÁ· × é 9 Ž ¹ N6ÑÃ û D B1 E¯T È ¤ D B Ú d ÃE¤9ù )[ ` á u" G × ó } < Ñ Û š ê á u ' 2Ï È Ü 0,X Ø> î Lš ¶*ü ¤ oE:EZO x Û š ê á u ÄEîE›E- o ~ r CÉ { • á u Ë ,X —)Ú É È ~ o E¤9ù ÃK¼k Ã*ü ï EôÈ û Ë Ä

Ã á Ü _ Ž ! ,X Í O â ¥ I

Lc-)†)¥ ì +9<)× × ,X Õ4Á| E¯È @Ì Ú Ñ ž ð û Ñ Š,XP¬õ Ã Õ î ` /¥ -èL6 È ü - 6† Ã/¥ T Ã Ž ! Ã { î 1 î þNZ³ Ô) Ü 0 È § ) / î C $d È#Åê { - =aÜ È | | EB6¢> î ,X ÑL ê E¯/ß ±6. È î N ; oG£Ä @Ì Ú . Õ @G Ã @7 Ã0² ] Ã ½ì s í È Î 0Ÿ Ý# o,XEÝŽ*ü Ž È E¯Ô!9 ì ê 4˜4›4§X È Û r Ú • > P ì Ã4ÐÜ6Ño Ã î 4½0UÎ Ã , ¹ ¹ x,X Ž ! ¤ ¨ Þ 9 È J ± Õ â Û ƒ Kó,X DG£ÃBüG£` # o È ¢5à Î 0ŸÔ ñ ÇE›.@Ã î u2' Eî Ã 0N¢ì 8Ç,X FF½u)ÚKóá È È Q } o @Ì r)„ KSE° 9 ‹ ¥) Ä

Ã • (—ì +9,X n ! â ' Eô

@Ì ÚC Or ‘ • (å Þ ì +9È#ÙD+ n « ß Ø• (,X n ! â Û š È n < ³ 9ùJÔ1*+9Ö /Ã UE¤ü/ x f ' Ã4“ Þ4“ ß# | 1 î #ôF' È#Åê â*ü ,X f | x# × ¹ 4{ Ã"©• f ' 1 —Ë ô • C $d û6 : ÈEîE›K¼ 5%0- X Î < • ! ,X û ë ô • -½L È2' š ôE')†)¥ • (2'/2 â Ë)Ú É × EîE› â <)×NJ4{C‡)× Å $ F¼ ' 6†C/ _ ,X Ü 0 È ¹ ž È Ÿ Ã5%)×1 î ê ' 6†NM/Â ,X – â È X Î î NZ³ Ã î õ ,X ' 6†9ùJÔó Õ × Î 0Ÿ@Ì 4{ „ f ' { G Ä ÈEîE› Î • (4{ Ã #ôF' 4{ Ã Ú @Ì 4{,X ` 4{-½L È r)„ „ f ' C $d,X4³ Ô1u)Ú È J E¯> Y • E • ` D B,¥ { È È t ¿ K Ã<M6 Z?·*ü LÔ ` Ö | Õ È • ( ô • ` 9ùJÔ1*+9 n ¤ o Ý o Õ Ä

¯ Ã6ÑM6Í ,XN¢L=

EÖü ¶ áEÖü

Ã c ?–4£#"'¶ | N¢L=

EB6¢Ö â Ñ Y ê 4£#" < ó š Û,Ì G È °

{ 6u6u ð Ã r L { Ž ž J { ,X J ª) ! ¢ _ â @Ì ,Ì à ê 5Ù Ì E¥î u ,X ™‰È ¹ ž à î 0²] ê 5Ù à î 0²] ™‰¥ *óEWů ¬ ê Í @Ì ,X E ¡ Ã ÆG› ª ,X?· ‡ ~ ‘ Ã?· ‡ E¯) ¹ ž â 4Á?· ‡ Auæ ¶ EÖü áEÖü

Ý Ã6u ð û î ™‰1TŸ

î A, õ	À Ô ¹ ó	‡ A, Þ,O,X Û n 5‰0-,X ¹ A¶2ö é	‡ A, Þ,O,X • M ¹ ó	î A, ‡ A,
H 1 Ô õ Ê 6u ð û î	H Ü ¹	Þ#KA• x ç 5% 0- Ä ZZZ VWH FRP FQÅ	H Ü ¹	u A, EîE› Z ¹ ßA, Ö Ã G b ÂAvÉ @ Ì 0´/ß Ê,XA, Ã G b ÂAvÉ(À0Ÿ:7 _ ¹ 0 4š í Ê,XA, Ã G b ÂAvÉ:7 _ î A, _ ?˜ í Ê,XA, Ã G b ÂAvÉ Í ê ™ ±1u)Ú z Ê,XA, Ã G b ÂAvÉ G6(x ç 1u)Ú z Ê,XA, Ã G b ÂAvÉ ³ LšC G¥1u)Ú z Ê,XA, Ã G b @Ì H z ¹ G6(x ç ; > ™‰ž H z ¹ G6(x ç Auæ,XA, u A, EîE› Z ¹ ßA, Ö Ã G b @Ì H z :7 _ î ¹ 0 y ,XA, Ã G b @Ì H z ,¥ _ î ¹ 0 y ,XA, Ã G b @Ì H H z y ž J , ?U,XA, Ã G b @Ì H z Böu ‡ 1k y ,XA, Ã G b H z Ã H Ô 7 z ý #z Ú G! • ž ¤ AË6u ð û î \ :7 _ î ‡ n H J ª 7 z ý #z ÚG! • ,XA, Ã G b @Ì H H z 4£9ùAuæ ž Böu NX 1k y ,XA, Ã G b 4Á6, H z î AuÜ _ u ,XA, Ã G b @Ì H H z ³ LšC G¥, â r L S*ü ™‰ç NM y ,XA, Ã G b @Ì :7 _ H z ;~ G@× ™‰ž H z ;~ G@uæ,XA, Ã G b @Ì ,¥ _ H z ;~ G@× ™‰ž ÔAuæ,XG
H H z 6u ð û î	H Ü ¹	Þ#KA• x ç 5% 0- Ä ZZZ VWH FRP FQÅ	H Ü ¹	

6u ð û î ™‰ÀÈâ
¶EÖü áEÖü

¯ Ã:7 _ Ã,¥ _ ` P-4{1u)Ú Ž , ,X ™‰

(Ô))„ Ï ž y ó Y/• Ï :7 _ Ã,¥ _ ` P-4{1u)Ú Ž , Õ6u ¬ | ž y G@™‰

EÖü ¶ á EÖü

) ! Ö6u

§ á	6 u	û ÿ	HUX	Ï ó CKŸ ¹ ó	Ï ó 4œ6 ¹ ó	H ñ Õ6u D	H ÿ Õ6u D	H z Y6u Ñ r £ ¬ | G£	r £ ¬ | s ´	y ó Y ¢ @Ì 9‹ k ,X/â ! y G@ Nq Ä Û Å	ú ü @ Ì G6(• 9‹ ª y G@
)_Jß	:7 _ KSÃ >•	+									ú
)_*	C:7 _ KS	+									
ì ´ 97	(À0Ÿ:7 _	G									ú
#ý‹ ä	(À0Ÿ:7 _	+									ú
%‚( )†	(À0Ÿ:7 _	G									ú
ô)ú	:7 _	+									
- R#o	:7 _ Ã C >• Ã :7 _ î /¬ :	+									ú
ƒ q ù	:7 _ Ã C >•	+									ú
" ó	:7 _ Ã C >•	+									ú
Í « ó	,¥ _	+									
" *ó k	,¥ _	+									ú
Cl " #z	,¥ _	+									ú
é ' '©	C >• ÃBöu ,¥	G									ú
" Î ó	C >•	+									ú
Q#6°	C >•	+									ú
FÁÚ#o	C >•	+									ú
d" CY	C >•	+									ú
	,¥ _ Ä/• Ï Å										

b 7þ	C >• Ä/• Ï Å	+									ú
ÜAu											

§ á	?U¹ 0 4£ Z
)_Jß	Ò Ï ¯E° Ö 5 6Ê¹ î Lš ¶ @Ì E:KÈ Ï È E ð)†)¥ 5 6ÊLš ¶ @Ì E:KÈ Ï È E ð)†)¥ 5 6ÊLš ¶ @Ì C VKSÈ ¯E° Ö<i XK . ¨ ¨ , È E ð)†)¥ 5 6ÊLš ¶ @Ì C 4£)Ú PE¯Î · @Ì 4£)Ú È E ð)†)¥ 5 6ÊÝL$@Ì 4£)Ú Ã . ¨ : A„ Ã:7 _ È E ð)†)¥EB6¢ÝL$@Ì :7 _KSÃ 4£)Ú Ä)„ Ï)†)¥Lš ¶ ÝL$@Ì :7 _ È E ð)†)¥EB6¢6uÑÝL$@Ì :7 _KSÃ >• Ä
)_*	Ò Ï E ð,Õ ¯E°T˜G¥Î A' @Ì Ï È E ð,Õ Ñ¹ JÊ> ¯E° > C Ï È E ð,Õ ¯E°)†)¥ + A' Û ÝL$@Ì *ó T/¥ C/¥KSÈ E ð)†)¥ 5 6ÊÝL$@Ì JÔ @Ì C4£)Ú È E ð)†)¥ 5 6ÊÝL$@Ì E¯Î · @Ì C4£)Ú È E ð)†)¥ 5 6ÊÝL$@Ì C 4£)Ú È E ð,Õ ¯E° Ö)†)¥Lš ¶ ÝL$@Ì C >• È)†)¥Lš ¶ ÝL$@Ì >• È E ð)†)¥EB6¢6uÑÝL$@Ì :7 _ Ä)„ Ï)†)¥Lš ¶ ÝL$@Ì . ¨ : A„ Ã >• È E ð)†)¥EB6¢6uÑÝL$@Ì C:7 _KSÄ
ì ´ 97	Ò Ï C/EB6uÑÝL$@Ì (À0Ÿ:7 _ È ÷L + $d6uÑÝL$@Ì (À0Ÿ:7 _ ÈUmû 6]N³ • 6uÑÝL$@Ì (À0Ÿ:7 _ Ä)„ Ï Ñ#K'ß û : - Ü È&³ Ä ô>©5 9ØGSG&6uÑÝL$@Ì (À0Ÿ:7 _ ÈM&o ‹ BNS¥ T6uÑÝL$@Ì (À0Ÿ:7 _ È E ð)†)¥EB6¢6uÑÝL$@Ì (À0Ÿ:7 _ Ä
#ý ‹ ä	Ò Ï E ð ¹ î û : } - ÃA†Ü È E ð û : C - \ È#" U ÖG¥aC { 1u)Ú ÝL$@Ì :7 _ Ä)„ Ï E ð û : - \ È E ð/c (L 6Ê6uÑÝL$@Ì :7 _ È @² n ó v E:6uÑÝL$@Ì (À0Ÿ:7 _ È E ð)†)¥EB6¢6uÑÝL$@Ì (À0Ÿ:7 _ Ä
%( )†	Ò Ï E ð <S÷4Œ Lš ¶6uÑÝL$@Ì (À0Ÿ:7 _ È#>%BCÊ6uÑÝL$@Ì (À0Ÿ:7 _ È ÑG¡"QLš ¶#" + 5E:6uÑÝL$@Ì (À0Ÿ:7 _ ÈRU "Ä4Ž4›6uÑÝL$@Ì (À0Ÿ:7 _ È E ð,O#K¡ î 6uÑÝL$@Ì (À0Ÿ:7 _ È E ð Ý4Èê : 6uÑÝL$@Ì (À0Ÿ:7 _ Ä)„ Ï E ð û : - \ È E ð „ " +k< „ 6uÑÝL$@Ì (À0Ÿ:7 _ ÈM&o p % î JÊ> 6uÑÝL$@Ì (À0Ÿ:7 _ È E ð <S÷4Œ Lš ¶6uÑÝL$@Ì ,¥ _ È ÑG¡"QBöu ÝL$@Ì (À0Ÿ:7 _ È E ð)†)¥EB6¢6uÑÝL$@Ì (À0Ÿ:7 _ Ä
ô)ú	Ò Ï ¯E° Ö ¨ r @x /¥ , È ¯E° Ö Ñ Š/â u /¥ , Ã Ž _ - 6†/¥/¥KSÈ E ð)†)¥ 5 6ÊÝL$@Ì "• F½F½KSÈ)†)¥Lš ¶ ÝL$@Ì . ¨ C : A„ È)†)¥Lš ¶ ÝL$@Ì . ¨ C : A„ Ã Ö Ž û/ î Î A' ¨ , î ¨ , È E ð)†)¥EB6¢ÝL$@Ì :7 _ Ä)„ Ï)†)¥Lš ¶ ÝL$@Ì . ¨ C : A„ Ã C >• Ã Ö Ž û ¨ î ¨ , È E ð)†)¥EB6¢6uÑÝL$@Ì :7 _ Ä
- R#o	Ò Ï E ð)†)¥ 5 6ÊÝL$@Ì 4£)Ú/¬ : È)†)¥Lš ¶ ÝL$@Ì r @x C Ï È E ð)†)¥EB6¢6uÑÝL$@Ì :7 _ î r @x C Ï Ã:7 _ î /¬ : Ã C >• Ã C 4£)Ú Ä)„ Ï E ð)†)¥EB6¢6uÑÝL$@Ì :7 _ Ã C >• Ã:7 _ î /¬ : È)†)¥Lš ¶ ÝL$@Ì :7 _ Ä
ƒ q ù	Ò Ï)†)¥EB6¢Ô ¥ Ø ØKSÃ T Ø ØKSÈ)†)¥EB6¢JÔ @Ì C4£)Ú È)†)¥EB6¢JÔ @Ì 4£)Ú È)†)¥EB6¢ 4£)Ú })Ú PG! + F½F½KSÈ)†)¥EB6¢C 4£)Ú Ä)„ Ï E ð)†)¥EB6¢6uÑÝL$@Ì C >• È)†)¥Lš ¶ ÝL$@Ì ,¥ _ Ä

" ó	ÒÏ Î A'JÊ> ¯E° > AuæµC/¥ C/¥KSÈ E ð)†)¥ 56ÊÝL$@Ì r @x Ï PNMÂ r Ï È)†)¥Lš¶ ÝL$@Ì NMÂ r Ï È)†)¥Lš¶ ÝL$@Ì C 4£)Ú È E ð)†)¥EB6¢6uÑ ÝL$@Ì ,¥ _ È E ð)†)¥EB6¢6uÑ ÝL$@Ì C 4£)Ú È E ð)†)¥EB6¢6uÑ ÝL$@Ì Böu ,¥ Ä)„ Ï E ð)†)¥EB6¢6uÑ ÝL$@Ì C >• È)†)¥Lš¶ ÝL$@Ì ,¥ _KSÄ
Í « ó	ÒÏ E ð,Õ¯E° Ö7pý Lš¶ ÝL$@Ì ä î AuÈ¯E° Ö)†)¥ + A' Û ÝL$@Ì ä î AuÈ¯E° E)† JÕî ÝL$@Ì 1uî AuÈ)†)¥Lš¶ ÝL$@Ì Böu Ø/¥KSÈ¯E°)†)¥&Á+ ÝL$@Ì Böu Ø C ØKSÈ)†)¥Lš¶ ÝL$@Ì Böu Ø C ØKSÈ)†)¥Lš¶ ÝL$@Ì Böu1u)Ú r @x C Ï È)†)¥Lš¶ ÝL$@Ì >• })Ú Ä)„ Ï)†)¥Lš¶ ÝL$@Ì C >• È E ð)†)¥EB6¢6uÑ ÝL$@Ì ,¥ _ Ä
" *ó k	ÒÏ E ð)†)¥EB6¢6uÑ ÝL$@Ì , ¹ È E ð)†)¥EB6¢6uÑ ÝL$@Ì ¹ î C Ï È S?S)†)¥EB6¢ÝL$@Ì Ž o> C ØKSÄ)„ Ï E ð)†)¥EB6¢ÝL$@Ì >• r ,¥ Ã,¥ _ Ä
CI " #z	ÒÏ E ð)†)¥EB6¢6uÑ ÝL$@Ì , ¹ Ã Ž oC $dž ' 2ï F½• Ø/¥KSÃ >• r > Ø/¥KSÃ >• r ¯ Û Ø/¥KSÃ Õ1u Ø C ØKSÃ r @ x C Ï Ä)„ Ï)†)¥ ÑL Ä û# Å ÝL$@Ì > 1u)Ú Ø4£)Ú È E ð)†)¥EB6¢6uÑ ÝL$@Ì ,¥ _ Ä
é ' '©	ÒÏ Î (MÖ ûE²Böu > 4£)Ú Ã Î (MÖ „ t 5NMÂ4£)Ú Ã Î (MÖ n þ Böu Ú d Ü Ã Î (MÖ ûE²Böu ,¥ Ã:7 _ î C È5bÑ &76 @Ì + $LÊF½Ê Ã (06 _ î F½<)×Böu ,¥ È5bÑ 7KHUPR)LVKHU/3* _ î F½n þ Böu ,¥ È E ð)†)¥EB6¢6uÑ ÝL$@Ì 4£)Ú })Ú Ã Böu ,¥ Ã C >• Ä)„ Ï E ð)†)¥EB6¢6uÑ ÝL$@Ì C >• ÃBöu ,¥ Ä
" Î ó	ÒÏ Ñ´ B ÝL$@Ì \| A¶4£)Ú È E ð)†)¥EB6¢6uÑ ÝL$@Ì µ C ê ,¥ Ã C 4£)Ú Ä)„ Ï E ð)†)¥EB6¢6uÑ ÝL$@Ì C >• Ä
Q#6°	ÒÏ E ð)†)¥EB6¢6uÑ ÝL$@Ì „ T -è0JF½F½KSÈ-è0J L6CL6KSÈP-4{ ,¥1 Ä)„ Ï E ð)†)¥EB6¢6uÑ ÝL$@Ì C >• Ä
FÁÚ#o	ÒÏ E ð)†)¥EB6¢6uÑ ÝL$@Ì ÑY 3&59ùJÔF¼C ØKSÈ CF½KSÈ 3&5„ LÊ F½2Ô C ,¥ È ÑY 3&59ùJÔF¼ ,¥ Ã Ñ9ùJÔF¼ > ,¥ Ä)„ Ï E ð)†)¥EB6¢6uÑ ÝL$@Ì C >• Ä
d" CY	ÒÏ E ð)†)¥EB6¢6uÑ ÝL$@Ì n þ î uF¼C ØKSÈ Ö F¼ØKSÃAuæž o hJÒ1u)ÚF½P û# î uF¼CF½KSÃ,¥ _ ÃAuæž o hJÒ1u)ÚF¼ ,¥ P ÑL 9ùJÔF¼ ,¥ Ä)„ Ï E ð)†)¥EB6¢6uÑ ÝL$@Ì C >• Ä

J W™‰AÈâ
¶EØü áEØü

(`))„ Ï ž y ó Y/• Ï :7 _ Ã,¥ _ ` P-4{1u)Ú Ž , ,X Ï 6 ™‰

Ã ü6uð) ! Ï 6 ™‰

EÖü ¶ áEÖü

Ï 6 Ž , § á	6uð) ! á/Ä	ü6uð) ! ™Ï ,X6 u	Ï óCKŸ ¹ ó	Ï ó4œ6 ¹ ó
)_Jß	)†)¥Lš¶ ÝL$@Ì	:7 _	H Ü	
)_Jß	8ÅA®C ç ÝL$@Ì	:7 _	H Ü	
)_*	)†)¥Lš¶ ÝL$@Ì	>• Ã:7 _	H Ü	
)_*	)†)¥Lš¶ ÝL$@Ì	. ¨ : A„	H Ü	
)_*	8ÅA®C ç ÝL$@Ì	:7 _	H Ü	
ô)ú	)†)¥Lš¶ ÝL$@Ì	:7 _	H Ü	
ô)ú	)†)¥Lš¶ ÝL$@Ì	C >•	H Ü	
Í « ó	)†)¥Lš¶ ÝL$@Ì	C >•	H Ü	
- R#o	)†)¥Lš¶ ÝL$@Ì	:7 _	H Ü	
ƒ q ù	)†)¥Lš¶ ÝL$@Ì	,¥ _	H Ü	
" ó	)†)¥Lš¶ ÝL$@Ì	,¥ _KS	H Ü	
ü6uð) ! Ï 6 ™‰,XAÈâ				

Ã ü Jª) ! Ï 6 ™‰

EÖü ¶ áEÖü

Ï 6 Ž , § á	Jª) ! á/Ä	ü Jª) ! ™ Ï ,X6 u	Ï óCKŸ ¹ ó	Ï ó4œ6 ¹ ó
)_Jß	E ð)†)¥G¥E/• ³ Î G¥1u)Ú ÝL$ @Ì	:7 _	H Ü	
)_Jß	=J| ÄKSù Å/¥ T6uÑ ÝL$@Ì	:7 _	H Ü	
)_Jß	ë x N ; /¥ T ÝL$@Ì	:7 _ È4£)Ú	H Ü	H Ü
)_*	E ð)†)¥G¥E/• ³ Î G¥1u)Ú ÝL$ @Ì	:7 _	H Ü	
)_*	&³ Ä Ö ÅE¯i C | A¶ÝL$@Ì	,¥ _	H Ü	
ì ´ 97	&³ Ä ô >©5 9ØGS&uÑ ÝL$@Ì	(À0Ÿ:7 _	H Ü	
ì ´ 97	M&o ‹ BNS¥ T6uÑ ÝL$@Ì	(À0Ÿ:7 _	H Ü	
ì ´ 97	Ñ#K'ß û :	- \	H Ü	
#ý‹ ä	E ð û :	1u)Ú/¥ : â ¹ /ß2Ï - \ ÃBü G£1u)Ú-è0J — Ï	H Ü	
#ý‹ ä	E ð/c(L 6Ê6uÑ ÝL$@Ì	:7 _	H Ü	
#ý‹ ä	@² n ó v E:6uÑ ÝL$@Ì	(À0Ÿ:7 _	H Ü	
%( )†	E ð „ " +k< „ 6uÑ ÝL$@Ì	(À0Ÿ:7 _	H Ü	
%( )†	M&o p % î JÊ> 6uÑ ÝL$@Ì	(À0Ÿ:7 _	H Ü	H Ü
%( )†	E ð <S÷4Œ Lš¶6uÑ ÝL$@Ì	,¥ _	H Ü	H Ü
%( )†	E ð û :	- \	H Ü	
Í « ó	E ð)†)¥G¥E/• ³ Î G¥1u)Ú ÝL$ @Ì	,¥ _	H Ü	
Í « ó	¯E° „ 9)†)¥'—¹è ÝL$@Ì	,¥ _	H Ü	
ƒ q ù	LšE:EZÄLš¶ Å6uÑ ÝL$@Ì	,¥ _	H Ü	H Ü

ƒ q ù	*ROGVXZDQ DXWRSDUW/ PDQXI DFWXUH FR OWG G¥3 Î "QE:F½Ê ÝL$@Ì	:7 _	H Ü	
é ' '©	=J| ÄKSù Å/¥ T6uÑ ÝL$@Ì	:7 _	H Ü	
" Î ó	] ‘ k"Ä è)ƒ ±/¥ T ÝL$@Ì	:7 _	H Ü	
ü J ª) ! Ï 6 ™ ‰XAÈâ				

(Ý) :7 _ Ã,¥ _ ÃP-4{1u)Ú Ž , y G@™‰

EÖü ¶ áEÖü

:7 _ Ã¥ _ ÃP-4{1u)Ú Ž , y G@X ‡1*/ß c	@Ì :7 _ Ã¥ _ ž P-4{1u)Ú Ž , ,X y G@ @Ì :7 _ î ;~G@â 5× ¨ , î ³ n ÈP-4{1u)Ú Ž , ,X y G@ :7 _ î uA,.B n È:7 _ Ã,¥ _ ,X y G@£:7 _ î Ã,¥ _ î uA, â y6uð û î Mš Ä
:7 _ ü:7 _ î A|AŽ Ž;~G@ _NMÊ ú ² FS	
;~G@â 5× ¨ , î ê(À0Ÿ:7 _ ç K¼î A, G b:7 _ Ã,¥ _ Ã P-4{1u)Ú Ž , y G@_NM¥>< Î A,,X K ' ™‰	@Ì 1 h :7 _ î ;~G@â 5× ¨ , î 1 Ý õ î A, uA,EîE› ZÉ G b @Ì :7 _ Hz;~G@5× ™‰ž Hz;~G@uæ,XA, Ê G b @Ì ,¥ _ Hz;~G@5× ™‰ž Hz;~G@uæ,XA, Ê É G b @Ì P-4{1u)Ú Ž , Hz;~G@5× ™‰ž Hz;~G@ Auæ,XA, Ê Ä
:7 _ Ã¥ _ ÃP-4{1u)Ú Ž , y G@B n q B	Ý'; 1u)Ú k ! ,X ?U8×È Ã6 B÷ÃG¡?Uû ¹ ž / î ,Ì G k ! ,X;~G@ " G.B n:7 _ Ã,¥ _ ž P-4{1u)Ú Ž , ,X y G@Ä
:7 _ Ã¥ _ ` P-4{1u)Ú Ž , y G@X r L ¬ ™‰	@Ì r L ¬:7 _ Ã¥ _ ž P-4{1u)Ú Ž , ,X y G@â H y • M D B,Ì 0úÄ
y ó ÿ < ' :7 _ Ã¥ _ ` P¬ 4{1u)Ú Ž , r L 9‹ k ,X y G@ ÜAu	Û

(¯) @Ì :7 _ Ã,¥ _ ÃP-4{1u)Ú Ž , ¬ | ™‰

EÖü ¶ áEÖü

§ á	™Ï ,X6 u	¬ | ™6	¬ | s ´
d" CY	,¥ _	/• Ï	´ ¹ 0 ¬ | s ´
" *ó k	,¥ _	EÝ	
b 7þ	P-4{1u)Ú Ž ,	/• Ï	´ ¹ 0 ¬ | s ´
Q#6°	P-4{1u)Ú Ž ,	6, Ï	
FÁÚ#o	P-4{1u)Ú Ž ,	6, Ï	
d" CY	P-4{1u)Ú Ž ,	6, Ï	

(h) E¥Ý H «A• ,¥1u X Ø5.,X ™‰AÈâ

¶EÖü áEÖü

(A) J ª

¶EÖü áEÖü

h Ã y ó Y À Ô,X:7 _ î Ý G ™‰

î A, õ	À Ô ¹ ó	î A, ‡A,
1 h :7 _ î 1 ¯ õ î A,		uA,EîE› Z ¹ ßA, Ö Ã G b ÂAvÉ @Ì 0´/ß Ê,XA, Ã G b ÂAvÉ(À0Ÿ:7 _ ¹ 0 4š í Ê,XA, Ã G b ÂAvÉ:7 _ î A, _ ?˜ í Ê,XA, Ã G b ÂAvÉ Í ê ™± 1u)Ú z Ê,XA, Ã G b ÂAvÉ G6(x ç 1u)Ú z Ê,XA, Ã G b ÂAvÉ ³ LšC G¥1u)Ú z Ê,XA, Ã G b ÂAvÉ YF¼uAu z Ê,XA, Ã G b ÂAvÉ:7 _ î ¤ á ¨ , î ¹ 0 4š í Ê,XA, Ã G b ÂAvÉ:7 _ î ;~ G@a 5× ¨ , î ¹ 0 4š í Ê,XA, Ã G b ÂAvÉ:7 _ î ì +9‡ 1* ¨ , î ¹ 0 4š í Ê,XA, Ã G b ÂAvÉ:7 _ î uAu¨ , î ¹ 0 4š í Ê,XA, Ã G b n É(À0Ÿ:7 _ ç K¼ A, ¹ 0 z Ê ,XA, Ã G b A×H @Ì :7 _ î F¼Ú ç K¼ ¨ , î ä , ,XA, Ã G b @Ì H z ¹ G6(x ç ; > ™‰ž H z ¹ G 6(x ç Auæ,XA, Ã G b À Ô @Ì H1 Ô õ Ê6uð û î ,XA,
1 h :7 _ î 1 h õ î A,		uA,EîE› Z ¹ ßA, Ö Ã G b S*üF¼ÚKÆB³ LšC G¥V Ê>9 # | C G¥XA,
1 h :7 _ î 1 A õ î A,		uA,EîE› Z ¹ ßA, Ö Ã G b @Ì H z :7 _ î ¹ 0 y ,XA, Ã G b @Ì H z >• ¹ 0 y ,XA, Ã G b @Ì H H z y ž J , ?U,XA, Ã G b @Ì H z Böu ‡ 1k y ,XA, Ã G b H z Ã H Ô 7 z ý #z ÚG! • ž ¤ AË6u ð û î \ :7 _ î ‡ n H J ª 7 z ý #z ÚG! • ,XA, Ã G b @Ì H H z 4£9ùAuæž BöuNX1k y ,XA, Ã G b @ Ì Í H z î AuÜ _ u 9 6 ™‰A˜ y ,XA, Ã G b @ Ì :7 _ î uAu¨ , î Í î AuÜ _ u H z 9 > ,¥ -7 6 B÷™‰ ,X y ,XA, Ã G b 4Á6, H z î AuÜ _ u ,XA, Ã G b @Ì H z YF¼{ A˜ Ë y ,XA, Ã G b S*ü/< B1 • ã ¬ ³ LšC G¥i C NMÂ J ¹ ³ LšC G¥1 NqBB6 ,XA, Ã G b @Ì H H z ³ LšC G¥, â r L S*ü ™‰ç NMy ,XA, Ã G b @Ì H z Ã Õ4Á¥) y ,XA, Ã G b @Ì :7 _ î uAu¨ , î H z 9 6 y ,XA, Ã G b @Ì :7 _ H z ;~ G@× ™‰ž H z ;~ G@uæ,XA, Ã G b @Ì P-4{ 1u)Ú Ž , H z ;~ G@× ™‰ž H z ;~ G@uæ,XA, Ã G b @Ì :7 _ Ã,¥ _ ` P-4{1u)Ú Ž , C DB÷Ï ±L=,XA, Ã G b @Ì (À0Ÿ:7 _(À0Ÿû 7¾¹ ™‰,XA, Ã G b Au¤C { £ š Û,XA, Ã G b @Ì î Au 1* ¬ È,XA, Ã G b @Ì H z NXAuåJÊ> 1 G¥a X+ AË\ µNqz ž ™±,Ì G _ NMX A, Ã G b Ô) ê" + ó ± î u,XA, Ã G b A×H @Ì 4˜4› Š X,XA, Ã G b 6, Ï @Ì Y uF¼K¹BóB÷Ž,XA, Ã G b 6, Ï @Ì C >•,XA, Ã G b @Ì H1 Ô 7 z y ,XA, Ã G b À Ô @Ì H H z 6uð û î ,XA, Ã ª E ð)†)¥EB6¢6uÑ ÝL$@Ì H z (À0Ÿ:7 _ EÄ6 y
1 h :7 _ î 1 × õ î A,		uA,EîE› Z ¹ ßA, Ö Ã G b 6, Ï @Ì C >•,XA,
1 h :7 _ î 1 ? õ î A,		uA,EîE› Z ¹ ßA, Ö Ã G b A×H ² C 6uÑ*üEèJ "¼JÔ,XA, Ã G b ¬ È @Ì "¼` C J Â É @Ì 0´/ß Ê,XA, Ã G b @Ì Ô ) Wê Ä 2 è 4Èn Åi C = Î NMÂ,XA, Ã G b À Ô @Ì H1 ` õ Ê6uð û î ,XA,
1 h :7 _ î 1 1 õ î A,		uA,EîE› Z ¹ ßA, Ö Ã G b @Ì H H z y ž J , ?U,X A, Ã G b @Ì H H z ³ LšC G¥, â r L S*ü ™‰,X

		A, Ã G b @Ì H1 ` 7 z ý #z ÚG! • ,XA, Ã G b @Ì H z ¤Bür G¡² y çNM¤ | • ,X H z A˜ y ,XA, Ã G b Au¤C { £ š Û,XA, Ã G b @Ì î Au 1* ¬ È,XA, Ã G b ¬ È @Ì 9ùî 8×È J ÂAvÉ @Ì 0´/ß Ê,XA, Ã G b À Ô @Ì H1 Ý õ Ê6uð û î ,XA,
1 h :7 _ î 1 ` õ î A,		uA,EîE› Z ¹ ßA, Ö ÃG b @Ì H1 Ý 7 z y ,XA, Ã G b @Ì H1 Ý 7 z ý #z ÚG! • ,XA,
1 h :7 _ î 1 ` Ô õ î A,		uA,EîE› Z ¹ ßA, Ö ÃG b Av@Ì É Ö 1u)Ú z Ê,XA, Ã G b ³ i NM¤Â4§NMJ Ú8V- C G¥ >9 # | C G¥XA,

A Ã:7 _ 9> 6 B÷™‰

(Ô) :7 _ – t :7 _ î ` 6uð û î ,X ™‰

:7 _ § á	ú (À0Ÿ :7 _	– t :7 _ î ™‰						– t 6uð û î ™‰
		H h – t :7 _ î õ D	†7¾Î õ D	¹ EîA*f* • ã – t õ D	¨ , Î õ D	5 õ D	úE²4Áø õ þ †7¾– t î A,	Î 6uð û î ,X õ D
)_Jß	ú						ú	
)_*	ú						ú	
ì ´ 97							ú	
#ý‹ ä							ú	
%¡( )†							ú	
ô)ú	ú						ú	
- R#o	ú						ú	
f q ù	ú						ú	
" ó	ú						ú	

E²4Áø õ þ †7¾Î :7 _ î î A, ,XAÈâ
¶EÖü áEÖü

H Y À Ô:7 _ î î A, õ D	
J Ö)„ î A, õ D	
EîA*f* • ã À Ô î A, õ D	
)„ 4§ÜEîA*f* • ã À Ô î A, õ D	

(`) :7 _ Í @Ì Ý G _ NM¤ Î ÖA, ,X ™‰

¶EÖü áEÖü

(Ý) J ª

¶EÖü áEÖü

× Ã:7 _ î ßA’ çK¼ , î ™‰

EÖü ¶ áEÖü

(Ô) :7 _ î ßA' çK¼ ¨ , î ä , ™‰

çK¼ ¨ , î 2Oÿ	ä , § á
uAu¨ , î	%‚( )† Ã#ý‹ ä Ã ì ´ 97
¤ á ¨ , î	ì ´ 97Ã#ý‹ ä Ã ô)ú
;~G@å5× ¨ , î	#ý‹ ä Ã%‚( )† Ã ì ´ 97
ì +9‡1* ¨ , î	)_JßÃ)_* Ã - R#oÃ ì ´ 97Ã%‚( )†
Ã Õ4Á¥) ¨ , î	)_JßÃ - R#oÃ ƒ q ù Ã " ó
Ü?˜1u)Ú ¨ , î	)_JßÃ - R#oÃ " ó

(`) y ó Y uAu¨ , î À Ô4 õ î A,

À Ô¹ ó	î A, Y •	G¡?Uã?• ` Î A,	J ª 9> 6 B÷ ™‰
H Ü ¹	ÃGb @Ì H z ¹ G6(x ç ; > ™‰ž H z ¹ G6(x ç Auæ‚XA,	ª J A|AŽ <F¼A, È à ã ¤ x:7 _ î uA,	uAu¨ , î Ø ¨ , Ú¥ù ç î (MKSÈ Í ØA, E¯> Z ÚA|AŽJ ¤ Î ç î ã?• È # } :7 _ î 0 Î /¥ : ÃP¬ ‚X‡1*
H Ü ¹	Ã G b @Ì H H z y ž J , ?U‚XA, Ã G b @Ì H z BöU ‡1k y ‚XA, Ã G b @ Ì :7 _ î uAu¨ , î Í î AuÜ _ u H z 9> ‚¥-76 B÷™‰‚X y ‚XA, Ã G b 4Á6, H z î AuÜ _ u ‚XA, Ã G b @Ì H z YF¼ { A˜Ë y ‚XA, ÃGb @Ì :7 _ î uAu¨ , î H z 96 y ‚XA, Ã G b Au¤C { £ š Û‚XA, ÃGb @Ì î Au 1* ¬ È‚XA, ÃGb @Ì H1 Ô7 z y ‚XA,		
H Ü ¹	Ã G b @Ì H H z y ž J , ?U‚XA, Ã G b Au¤C { £ š Û‚XA, Ã G b @Ì î Au 1* ¬ È‚XA,		
H Ü ¹	Ã G b @Ì H1 Ý7 z y ‚XA,		

(Ý) y ó Y ¤ á ¨ , î À Ô3 õ î A,

À Ô¹ ó	î A, Y •	G¡?Uã?• ` Î A,	J ª 9> 6 B÷™‰
H Ü ¹	ÃGbA×H @Ì :7 _ î F¼Ú çK¼ ¨ , î ä , ‚XA,	ª J A|AŽ <F¼A, È à ã ¤ x:7 _ î uA,	¤ á ¨ , î Ø ¨ , Ú¥ù ç î (MKSÈ Í ØA, E¯> Z ÚA|AŽJ ¤ Î ç î ã?• È # } :7 _ î 0 Î /¥ : ÃP¬ ‚X‡1* Ä
H Ü ¹	Ã G b6, Ï @Ì C >•‚XA,		
H Ü ¹	Ã G b6, Ï @Ì C >•‚XA,		

(¯) y ó Y;~G@å5× ¨ , î À Ô1 õ î A,

À Ô¹ ó	î A, Y •	G¡?Uã?• ` Î A,	J ª 9> 6 B÷™‰
H Ü ¹	Ã G b @Ì :7 _ H z ;~G@å5× ™‰ž H z ;~G@åuæ‚XA, ÃGb @Ì P¬4{1u)Ú Ž , H z ;~G@å5× ™‰ž H z ;~G@åuæ‚XA, ÃGb @Ì ‚¥ _ H z ;~G@å5× ™‰ž H z ;~G@åuæ‚XA,	ª J A|AŽ <F¼A, È à ã ¤ x:7 _ î uA,	;~G@å5× ¨ , î Ø ¨ , Ú¥ù ç î (MKSÈ Í ØA, E¯> Z ÚA|AŽJ ¤ Î ç î ã?• È # } :7 _ î 0 Î /¥ : ÃP¬ ‚X‡1* Ä

(h) y ó Y ì +9‡1*¨ , î À Ô2 õ î A,

À Ô¹ ó	î A, Y •	G¡?Uã?• ` Î A,	J ª 9> 6 B÷™‰
H Ü ¹	Ã G b A×H @Ì 4˜4› Š X,XA,	ª J A| AŽ< F¼ A, È à ã ¤ x :7 _ î u A,	ì +9‡1*¨ , î Ø¨ , Ú¥ù ç î (MKSÈ Í ØA, E¯> Z ÚA| AŽ J ¤ Î ç î ã?• È # } :7 _ î 0 Î /¥ : ÃP¬ ,X ‡1* Ä
H Ü ¹	Ã G b @Ì Ô) Wê Ä 2 è4Èn Å i C = Î NMÂ,XA,		

(A) y ó Y Ã Õ4Á¨ , î À Ô1 õ î A,

À Ô¹ ó	î A, Y •	G¡?Uã?• ` Î A,	J ª 9> 6 B÷™‰
H Ü ¹	Ã G b @Ì H z Ã Õ4Á¥) y ,XA,	ª J A| AŽ< F¼ A, È à ã ¤ x :7 _ î u A,	Ã Õ4Á¥) ¨ , î Ø ¨ , Ú¥ù ç î (MKSÈ Í ØA, E¯> Z ÚA| AŽJ ¤ Î ç î ã?• È # } :7 _ î 0 Î /¥ : ÃP¬ ,X ‡1* Ä

(×) y ó Y Ü?˜1u)Ú¨ , î À Ô1 õ î A,

À Ô¹ ó	î A, Y •	G¡?Uã?• ` Î A,	J ª 9> 6 B÷™‰
H Ü ¹	Ã G b ÂAvÉ @Ì 0´/ß Ê,XA, Ã G b ÂAvÉ(À0Ÿ:7 _ ¹ 04šíÊ,XA, Ã G b ÂAvÉ:7 _ î A, _?˜ íÊ,XA, Ã G b ÂAvÉ Í ê ™±1u)Ú z Ê,XA, Ã G b ÂAvÉ G6(x ç 1u)Ú z Ê,XA, Ã G b ÂAvÉ ³ LšC G¥1u)Ú z Ê ,XA, Ã G b ÂAvÉ YF¼uAu z Ê ,XA, Ã G b ÂAvÉ:7 _ î ¤ á ¨ , î ¹ 04šíÊ,XA, Ã G b ÂAvÉ:7 _ î ;~G@à5× ¨ , î ¹ 04šíÊ,XA, Ã G b ÂAvÉ:7 _ î ì +9‡1*¨ , î ¹ 04šíÊ,XA, Ã G b ÂAvÉ:7 _ î uAu¨ , î ¹ 04šíÊ,XA, Ã G b nÉ(À0Ÿ:7 _ çK¼Î A, ¹ 0 z Ê ,XA,	ª J A| AŽ< F¼ A, È à ã ¤ x :7 _ î u A,	Ü?˜1u)Ú¨ , î Ø¨ , Ú¥ù ç î (MKSÈ Í ØA, E¯> Z ÚA| AŽJ ¤ Î ç î ã?• È # } :7 _ î 0 Î /¥ : ÃP¬ ,X ‡1* Ä

(?) , ü ÖA, _NMX K ' ™‰

¶EÖü á EÖü

? Ã,¥ _ î ¥)„ @Ì , ü N¢L=,XAÈâ

¶EÖü á EÖü
,¥ _ î Í y ó Y,X,¥-7 _ NM ÖA, Ä

1 Ãy ó ÿ!¡ @Ì ` ?U$ @Ì ,X , ¹ ™‰

(Ô) , ¹ ™‰

!¡ @Ì ü6 , ¹ ,X DG£	
?U$ @Ì ü6 , ¹ ,X DG£	
ü6 , ¹ ,X DG£ÜAu	
!¡ @Ì ž ?U$ @Ì LÔS ™C *ü,X/• EÔå6 ¹ Ž D	
ç î X ä	
ç î X ä2Oÿ	ç î X ä Ž D
*ó { Ž ,	
JÔ Ž ,	
T Ž ,	
Böu Ž ,	
> Ž ,	
ÜAu	
- 6†/ß z	
- 6†/ß z 2Oÿ	DG£Ä Ž Å
.) ¿-è0J*ó ž ¹ Þ	
/¥	
û ç	
ç ž ¹ ß	
ÜAu	

(`) ;~G@ 1*

EÖü ¶ áEÖü

4§Ü @Ì 4£9ùì +9È r > ,Â ÛB÷Ï È B,Â Û Û ÛE’ ä ™‰È.B n ¹ C A×H Ã * G¥¥ È Ô4œr)„ k ! n;~ È 6Ño n;~ È î 4½n;~ Ä

(Ý) Í A•Auæ

EÖü ¶ áEÖü

@Ì . Õ¹ ¶KóÎ A’ È' Eôê+ Ô# ç î ¶KóÄ%”¥ ¶Kó: 4 Ã)Ú?· Ãï „ —$d| o È 6. oP¬" GP¬" š ; > o Ä"½G¡éE¯` Í OŽ ! È(Mÿ -è ¥ Ã1u)Ú Ã9ùJÔ1 —T6ÑŽ ! È J á • t û ü Ž ! Í O• M6X i 9 È- o ' EôÝ Kóá Ö Ô 6ÑúKóÃ î úKóÃ ÝB÷Ï Ã Ý ™' ,X FF¼Kóá × Ô 6Ñó . L’ ÃéNŽBüG£ÃA’ Û Ã T á • M=„ ,X Ü4{P| FKóá × Ô ; > Ý o Ã Û š Ã,Â Û â.B ÃBüG£ãAš0UÎ ,X , ¹ Kóá ÄEîE› õ Õ Ü 0 Ã ç î X Ü 0 Ã YF¼†ÜKóá Î A’1 î ~ ¤ < , 6Ño2ôBü` ì /” â Û oG£ÈE¯5à¤ @Ì Ž ! 0²] ì “ ` H ' ECr o Ä

(¯) ‡ u ê Ù ™‰

¶EÖü áEÖü

Ã ý #z ÚG! ê C @ÃG¥E@ NX

(Ô))„ G¥Ú4v 1*,X n Ã ; > ê A×H ™‰

EÖü ¶ á EÖü

Ä Ô Å H1 ¯ 7 z ý #z ÚG! •

@Ì H1 ¯ 7 z r)„ 9ù î 9 Û È & 2 b Þ Ö @Ì 6u ð ,X ” ý #z Û Ä J È!¡ @Ì r)„ ” ý #z Û Ä þ!6 H Ü ¹ !¡ @Ì 3 Auþ ÚG! ý #z Û Ä BÉ Þ Ö @Ì ,¥1u Û é 1 Ë ü ü Þ Ö @Ì)„ G¥Ú4v Ê` É @ Ì 0´/ß Ê ý #z ÚG!,X,Ì G?˜ n È5×<% @Ì ,X6u ð ý ,ž ž @Ì ,XKŒ£°¥) È H1 ¯ 7 z ý #z ÚG! • V ß Ö

@Ì Ú¹ H1 ¯ 7 z ý #z ÚG! Ê6u ,OA„¹ ,X 6u Î D È å < ' 6u ð Ý!£ 6u# ¥)„ G¥4v ý Ä ÿ /â Å Ä8¹ Ý'; @Ì þ 7Ç H Ü ¹ ,X 6u 6u È Ú G!)„ G¥4v ý Nq Û È 4 H1 ¯ 7 z Ü J y >< & 2 b Þ Ö @Ì 6u ð ,X ” ý #z ,X ÄL8!8 ê È @Ì á E¯> J ª 6 ã ÚG! Ä

H ! Ý 7 z È @Ì Æ3 Au ÚG!)„ G¥Ú4v G¥Nq Û È ÜAu1 ¯ 7 z)„ G¥Ú4v Û È H z @Ì r ‘)„ G¥Ú4v EAu Û È 4 H z Ü J y >< & 2 b Þ Ö @Ì 6u ð ,X ” ý #z,X Ä

Ä ` Å H Ô 7 z ý #z ÚG! •

@Ì H1 Ô 7 z r)„ 9ù î 9 Û È & 2 b Þ Ö @Ì 6u ð ,X ” ý #z Û Ä J È!¡ @Ì r)„ ” ý #z Û Ä þ!6 H Ü ¹ !¡ @Ì 3 Auþ ÚG! ý #z Û Ä BÉ Þ Ö @Ì ,¥1u Û é 1 Ë ü ü Þ Ö @Ì)„ G¥Ú4v Ê` É @ Ì 0´/ß Ê ý #z ÚG!,X,Ì G?˜ n È5×<% @Ì ,X6u ð ý ,ž ž @Ì ,XKŒ£°¥) È H1 Ô 7 z ý #z ÚG! • V ß Ö

@Ì Ú¹ H Ô 7 z ý #z ÚG! Ê6u ,OA„¹ ,X 6u Î D È å < ' 6u ð Ý!£ 6u# ¥)„ G¥4v ý Ä ÿ /â Å Ä8¹ Ý'; @Ì þ 7Ç H Ü ¹ ,X 6u 6u È ÚG!)„ G¥4v ý Nq Û È 4 H Ô 7 z Ü J y >< & 2 b Þ Ö @Ì 6u ð ,X ” ý #z,X ÄL8!8 ê È @Ì á E¯> J ª 6 ã ÚG! Ä

(`))„ G¥Ú4v 1*,X ç NMÆâ

EÖü ¶ á EÖü

ú 0ú Ü @Ì 0´/ß ,X?˜ n ê 6u ð û î ‡ A, ,X?U'	¶ ú
Ú4v Û š ` !¨ _ ú â .B ` #ÙD	¶ ú
,Ì G,X ‡ 1*/ß c ` ú ` Û	¶ ú
(À0Ÿ.7 _ ú 9 6 B÷J ¥ ù Z h Ý,X 0 *ü	¶ ú
ã 6u ð ú Ý Ú><E’ ã ?• ` A•" ,X î ÈJ Ü"© ,ž ú k Z Ú ± x	¶ ú

(Ý) y ó Y,œý è!¡ @Ì Ã o6u ð ÚG!ý#z !7 È þ ¤ Î)„ G¥ý#z ÚG!• NX ,X È @Ì h

' Aº4š• M s ´ ¹ ž þ ÚG!ý#z,X*üEè` S*üAuæ

¶EÖü áEÖü

(¯) y ó ý#z ÚG!ž C @ÃG¥E@ 6u NX

EÖü ¶ áEÖü

) ! Ö Õ/¡ ÖŽ!å Õ

!£ 6uEÕ4v6u D Ä6u Å	
!£ 6u# C D Ä Å Ä ÿ/â Å	
!£ 6uE@ D Ä6u Å	
)„ G¥Ú4vG¥NqÄ ÿ/â Å	
Ü J y>< & 2 b Þ Ö @Ì BEî6u6u ð,X ” ý#z	
)„ G¥Ú4vG¥Nq4 Ü J y>< & 2 b Þ Ö @Ì BEî6u6u ð,X ” ý#z,X!¨)[Ä Å	
¹)„ G¥• ã ² C 6u ÑAu9)„ G¥Ú4v,XG¥Nq	
ÜAuÚ4vG¥NqÄ ÿ/â Å	
ÜAuÚ4vG¥Nq4 Ü J y>< & 2 b Þ Ö @Ì BEî6u6u ð,X ” ý#z,X!¨)[Ä Å	

(h) ÔE¥Ý þ î AuH z)„ G¥Ú4v ™‰

EÖü ¶ áEÖü

) ! Ö Õ/¡ ÖŽ!å Õ

ÔE¥Ý þ î AuH z 3 Au)„ G¥Ú4vG¥NqÄ ÿ/â Å	
ÔE¥Ý þ î AuH z 3 Au² C J"¼JÔG¥Nq	
ÔE¥Ý þ î AuH z)„ G¥Ú4v` ² C J"¼JÔ3 AuG¥Nq	
ÔE¥Ý þ î AuH z H ” ý#zG¥Nq	
ÔE¥Ý þ î AuH z)„ G¥Ú4v!¨ _ Ä Å	
ÔE¥Ô þ î AuH z Ü J y>< & 2 b Þ Ö @Ì BEî6u6u ð,X ” ý#z	
ÔE¥Ô þ î AuH z !¡ @Ì y><H z ÿ þ ÚG!ý#z	

Ô Ã @Ì 6u %”..AuæÃ , ¹ Õ6uAuæê J ª , ¹ %”…~ ‘ ,X ™‰ž J E ¡

Ô ,Ì G%”…_NMÆü Ê @ • M è â4Ár ‘ ´ E¯) ê ¬ ê,X

¶EÖü áEÖü

` Ê @ þ • M ê Ý â4ÁE¯) ,X%”…™‰

6u %”…™‰
¶EÖü áEÖü

J ª AÈâ Ö
¶EÖü áEÖü

, ¹ Õ6uAuæ™‰
¶EÖü áEÖü

J ª %”…~ ‘
¶EÖü áEÖü

Ý :7 _ ÃP-4{1u)ÚŽ , y ó Y>• \ \ ,X6u %”…™‰

¶EÖü áEÖü

¯ y ó Y Í P-4{1u)ÚŽ , ,X5×A˜ È ¹ ž%”… ,X Î 0ŸÃ r ‘ ™‰

¶EÖü áEÖü

` Ã y ó Y,X YF¼{ z Î A’ ž r ‘ ™‰

EÖü ¶ áEÖü
Y • Aº?• à ¹ • M,X É YF¼{ 7¾åA˜ Ë y Ê Ä

y ó YF¼{ , üG¡û5 LK™‰,XAÈâ
¶EÖü áEÖü

Ý Ã y ó Y Í $@Ì ,X1u)Ú{ ™‰

EÖü ¶ áEÖü
@Ì B É @Ì "© Ê ÉA• "© Ê É Þ#KA• x ç Þ Ö @Ì 7¾_,¥1u Û é 1 Ë ü ü?˜8×E¤ 0 Ê1 "© _ "©?˜ È n É { 6u$ @Ì 1u)Ú z Ê Ä?U' $ @Ì ØNM£9ù# | ™NŒFl \ Ñ Š ØNM© _ Ã"©?˜ Ã?˜0´ ` 1* È J B @Ì ' ¥ ) ?˜ æÃ4£9ùAuæ` N¢L=1u)Ú 1* È Î 0Ÿ,Ì h,X4£9ù AuæÃN¢L=1u)Ú/ß c È n ` á • ÂAv7¾Ð•4£9ù1u)Ú,Â Û Ä.B ± $ @Ì ?˜8×ÃP¬ Ã Ý c E¤0 È ¤P¬@Ì H ' C { E¤9ùBüG£È4Èx @Ì H ' 6B5` i C 5Ùý,ž Ä

¯ Ã YF¼{ uAuy ,X,Ì G ™‰AÈâ

EÖü ¶ áEÖü
@Ì YF¼{ uAu X @Ì Î K Z Û š ´ ±+- ã?•,X YF¼{ uAuy Ä
Aº?• à ¹ • M,X É Hz YF¼{ uAuy Ê Ä

ú • M YF¼{ uAuy Ö
YF¼{ uAuy ã?•2O_ Ö Û š,X ´ ±+- ã?•

h Ã Þ Ö @Ì "•)Ú ç N№ | 7¾¹ KÂNl H ™‰

´

A Ã J ª

¶EÖü áEÖü

Ô Ã)ƒ Wµ C ™‰

ú Î 0Ÿ)ƒ W± x,Ì G	
y ó Y i 9)ƒ ±C G¥Ä) ! Ö Û Å	

Ô 2 b)ƒ W± x F¼K¼@×,XG¡&• f "5) ! ,X @Ì ž J ?U$ @Ì ,X)ƒ ± ™‰AÈâ

EÖü ¶ áEÖü

Ã f "5 µ C

EÖü ¶ áEÖü

E ð)†)¥EB6¢6uÑÝL$@Ì ž ß 2 $ @Ì ‹ ²)†)¥EB6¢ÝL$@Ì Ã$* ë)†)¥EB6¢ÝL$@Ì Ã Ý k)†)¥EB6¢ÝL$@Ì 2 bG¡&• f "5) ! È ?U"5 §(= s!è ` "5" Ä

s!è ` "5" K ' ™‰V ß Ö

@ Ì	2Oÿ	?U "5 § (=	f • ã	f . D G£	f . ! 5B	; > Û š	r L f #' z	CY Û f ™ ‰	L "• "5 §A' ‘ ,X Î A' ` E¤> ™‰
E ð)†)¥ EB 6¢ 6u Ñ Ý L$ @ Ì	Î n$ds !è	Nl2f (=	s!è Ø)Ú â4£ 2GÃ 2Gf !è1& f		Ø)ÚA' ‘ f .	PJ P	PJ P	´	š &• E: KÈÆ] >™× >_L8 Ì < ×
		92&V				PJ P	PJ P	´	&•6ÊÃ F¼Ê t ¹ ž .? ê ¹ c] >™ YRFV"•)Ú A' Û È Ø)Ú ¹ 8N Ö!û ê ‹ #Ÿ Ã *ó (= ‹ #Ÿ × NXØ)Ú 1 /• $ 89 ?.
	"5"	ê : LÔû G£	4£@ Ì "5 " NX Ø)Ú A' Û Ø)Ú â f 9 Ö 1u 5%È¯ 9"5 " Ø)Ú V		V f .	PJ /	PJ /	´	4£ @Ì "5 " NXØ)Ú A' Û Ø)Ú â f 9 Ö 1u5%È â E¯ 9 "5 " Ø)Ú V
		!ü"				PJ /	PJ /	´	
		"				PJ /	PJ /	´	
		.Ë				PJ /	PJ /	´	
‹	Î n$ds	Nl2f	s!è		Ø)ÚA'	PJ P		´	š &• E: KÈÆ

²)†)¥ EB 6¢ Ý L$ @ Ì	!è	(=	Ø)Ú â 4£		‘ f ·		PJ P		] >™× >_L8 ì < ×
		92&V	2GÃ 2GÃ 2GÃ 2Gê 2Gf !è 1& f			PJ P	PJ P	´	&• 6Ê ž .? ê ¹ c] >™ YRFV"•)Ú A’ Û È Ø)Ú ¹ 8NÖNXØ)Ú # û &• L 7 L € ê '— &»× Ÿ# " "ë 89 !û *ó (=L!?·
	"5"	ê : LÔûû G£	4£ @ Ì "5 " NX Ø)Ú A’ Û Ø)Ú â f 9 Ö 1u 5%È¯ 9 "5 " Ø)Ú V		V f ·	PJ /	PJ /	´	4£ @Ì "5 " NXØ)Ú A’ Û Ø)Ú â f 9 Ö 1u5%È â E¯ 9 "5 " Ø)Ú V
		!ü"				PJ /	PJ /	´	
		€#B (=				PJ /	PJ /	´	
	Î n$ds !èÄ'—'8 JÙ &] Å	Nk2f (=	Ø)Ú â 4£ 2G&³ Å f		JÙ&] Ø)ÚA’ ‘ f ·	PJ P	PJ P	´	4£ × >_L8 ì < Ã #Å z L8 ì Ã-Ç&DÇ7 .? Ã " " '—&» VQFU7 .1 Ø)Ú â 4£ 2G &³ Å f
		` !û ê .?				PJ P	PJ P	´	
		" !û ê (=				PJ P	PJ P	´	
	Î n$ds !è Ä W— !è JÙ&] Å	" !û ê (=	4£ 2G&³ Å f		W— !è JÙ&] f ·	PJ PV	PJ P	´	4£" " '—&» <'—&»â f
	Î n$ds !è Ä W— !è JÙ&] Å	" !û ê (=	4£ P &³ Å f		W— !è JÙ&] f ·	PJ PV	PJ P	´	4£" " '—&» <'—&»â f
$* ë)†)¥	Î n$ds !è	Nk2f (=	s !è Ø)Ú â 4£		Ø)ÚA’ ‘ f ·	PJ P	PJ P	´	š &• E: KÈÆ] >™× >_L8 ì < L8"• E› $¸ "Œ=ÇE@¢B L ×

EB6¢ÝL$@Ì		92&V	2GÃ 2GÃ 2Gf !è1& f			PJ P	PJ P	´	&•6Ê ž .? ê ¹ c] >™ YRFV"•)ÚA' Û È Ø)Ú ¹ 8NÖñ E›$¸ 1 /• $ ê : ê × >_ L8ì L8"• E› $¸ "ŒÇE€B L :˜ &Á— &»
	"5"	ê : LÔûG£	4£@Ì "5 " NX Ø)Ú A' Û Ø)Ú â f 9 Ö 1u 5%È¯ 9 "5 " Ø)Ú V		V f .	PJ /	PJ /	´	4£ @Ì "5 " NXØ)ÚA' Û Ø)Ú â f 9 Ö 1u5%È â E¯ 9 "5 " Ø)Ú V
		!ü"				PJ /	PJ /	´	
		€#B (=				PJ /	PJ /	´	
Ýk)†)¥EB6¢ÝL$@Ì	Î n$ds !è	Nk2f (=	s !è Ø)Ú â4£ 2Gf !è1& f		Ø)ÚA' ‘ f .	PJ P	PJ P	´	&•6ÊÃ F½Ê Û Ã.? ê ¹ c] >™× >_ L8ì < ×
		92&V				PJ P	PJ P	´	&•6ÊÃ F½Ê Û Ã.? ê ¹ c] >™ YRFV "•)ÚA' Û È Ø)Ú ¹ 8NÖ L 7 L € ê '—&»"© 572
	Î n$ds !è Ä W W '—!è JÙ&] Å	" !û ê (=	4£ 2G&³ Å f		W W '—!è JÙ &] f .	PJ P	PJ P	´	4£ " " '—&» < '—&» â f
	"5"	ê : LÔûG£	4£@Ì "5 " NX Ø)Ú A' Û Ø)Ú â f 9 Ö 1u 5%È¯		V f .	PJ /	PJ /	´	4£ @Ì "5 " Ø)Ú0- Ø)Ú â f 9 Ö 1u5%È â E¯9 "5" Ø)Ú V
		!ü"				PJ /	PJ /	´	
		€#B (=				PJ /	PJ /	´	

			9"5 " Ø)Ú V						

Ã L "• "5 §A' ' ,X Î A' ` E¤> ™‰

EÖü ¶ áEÖü

@Ì ž $ @Ì ‹ ²)†)¥EB6¢ÝL$@Ì Ã$* ë)†)¥EB6¢ÝL$@Ì Ã Ý k)†)¥EB6¢ÝL$@Ì y < ó Y È)ƒ ± Ø)ÚA' ' <F½E¤> !7 Ä

Ã Î A'NMÂ)ƒ WE ¡ A˜ Ë ž J ª)ƒ W± x> AŒÃ ™‰

EÖü ¶ áEÖü

@Ì ž $ @Ì ‹ ²)†)¥EB6¢ÝL$@Ì Ã$* ë)†)¥EB6¢ÝL$@Ì NMÂ Æ` ä)ƒ WE ¡ A˜ Ë ž)ƒ ±0· ¹ P` È Ý k)†)¥EB6¢ÝL$@Ì Ô óNMÂ Æ` ä)ƒ WE ¡ A˜ Ë ž)ƒ ±0· ¹ P` Ä

E ð)†)¥ EB6¢6u Ñ Ý L$ @Ì Æ Ý ?U" r)Ú J ª k f "5 AŒÃ A• È AŒÃ A• 4ê Ë Ö

< 9È Ý ó7¾ H Ü ¹7Ç H Ü ¹!6 Ä

‹ ²)†)¥ EB6¢ Ý L$ @Ì Æ Ý ?U" r)Ú J ª k f "5 AŒÃ A• È AŒÃ A• 4ê Ë Ö

5È Ý ó7¾ H Ü ¹7Ç H Ü ¹!6 Ä

$* ë)†)¥ EB6¢ Ý L$ @Ì Æ Ý ?U" r)Ú J ª k f "5 AŒÃ A• È AŒÃ A• 4ê Ë Ö

0$ 4 % 9È Ý ó7¾ H Ü ¹7Ç H Ü ¹!6 Ä

Ý k)†)¥ EB6¢ Ý L$ @Ì Æ Ý ?U" r)Ú J ª k f "5 AŒÃ A• È AŒÃ A• 4ê Ë Ö

0$ * 8 9È Ý ó7¾ H Ü ¹7Ç H Ü ¹!6 Ä

Ã 0U¥)ƒ W_ Ê h ùNX

EÖü ¶ áEÖü

E ð)†)¥EB6¢6uÑÝL$@Ì ÆÎ 0ŸÉ0U¥)ƒ W_ Ê h ùNX ÊÈJ ü 2)ƒ ± E¯> Z Û È Û 4êË Ö /Ä

‹ ²)†)¥EB6¢ÝL$@Ì ÆÎ 0ŸÉ0U¥)ƒ W_ Ê h ùNX ÊÈJ ü 2)ƒ ± E¯> Z Û È Û 4êË Ö /Ä

$* ë)†)¥EB6¢ÝL$@Ì ÆÎ 0ŸÉ0U¥)ƒ W_ Ê h ùNX ÊÈJ ü 2)ƒ ± E¯> Z Û È Û 4êË Ö 0Ä

Ý k)†)¥EB6¢ÝL$@Ì ÆÎ 0ŸÉ0U¥)ƒ W_ Ê h ùNX ÊÈJ ü 2)ƒ ± E¯> Z Û È Û 4êË Ö /Ä

Ã)ƒ W7¾ ,¥# •

EÖü ¶ áEÖü

@Ì ž $ @Ì ü y ó Y È ù FI \ J ; > Ñ Š ž • p)ƒ ±"© _ Ã"©?˜?U' È n)ƒ W 7¾ ,¥# • È J ù ; > ØNMƒ W" # È Ý?U' ? y,Ì G D B Ä à Ê È Ø @Ì NMÂ,X Î A' ù ; > Î A'NMÂ)ƒ WE ¡ A˜ Ë z È*ó { E¤ ù FI \ Ñ Š ž • Ø"5 §(=L "• "© _ "©?˜ È.B ±"5 §L "• A' ' Ý E¤ È y ó Y È @Ì ž $ @Ì ØNM5 §(= E' Û f ` Ü)Ú Ø5BÄ

Ã y ó Y ´)ƒ WKÂNl « > Ø5. ,X ™‰

¶EÖü áEÖü

Ã J ª h ' @Ô,X)ƒ Wµ C

¶EÖü áEÖü

` G¡&• f "5) ! ê,X @Ì)ƒ ± ™‰AÈâ

EÖü ¶ áEÖü

Ã ´)ƒ WKÂNl « > Ø5. ,X ™‰

¶EÖü áEÖü

Ã –'; G¡&• f "5) ! • M J ª)ƒ Wµ C

EÖü ¶ áEÖü

@Ì	2Oÿ	?U "5 § (=	f • ã	f . D G£	f . ! 5B	; > Û š	r L f #' z	CYÛ f ™‰	L "• "5 § A' ' ,X Î A' ` E¤ ™‰
S ?S)†)¥ EB 6¢ Ý L$ @ Ì	Î n $d s !è	Nk2f (=	s !è Ø)Ú â 4£ 2GÃ 2GÃ 2GÃ 2GÃ 2GÃ 2G f !è 1& f		Ø)Ú A' ' f .	PJ P	PJ P	´	š &• E: KÈ Æ] >™× >_L8 ì < Ã ` 4{$¸ 1&L8 ì
		92&6				PJ P	PJ P	´	&•6ÊÃ _ Ê ž .? ê ¹ c] >™YRFV"•)Ú A' Û È Ø)Ú ¹ 8NÖNXØ)Ú 1 /• $ 89 ?· × 89 € ê *ó (= "ë #x × "ë #x (89 € ê Ô ' È" "ë (E› $¸ # û &• L 7 L € ê '— &»× ‹ #Ÿ!û ê
	"5"	ê : LÔû	4£ @Ì "5 " NXØ)Ú		V	PJ /	PJ /	´	4£ @Ì "5 " NXØ)Ú A' Û

		G£	A’ Û Ø)Ú		f				Ø)Ú â f 9
		!ü"	â f 9 Ö			PJ /	PJ /	´	Ö 1u5%È â
		€#B	1u5%E¯						E¯ 9 "5 " Ø
		(=	9 "5 " Ø		·	PJ /	PJ /	´	)Ú V
			)Ú V						
	Î n	Nk2f			JÙ	PJ P	PJ P	´	
	$d s	(=			&]				
	!è	` !û				PJ P	1'	´	
	ÄJÙ	ê.?	Ø)Ú â 4£		Ø				ý' !è JÙ&] È
	&] Å		2G&³ Å		)Ú				JÙ&] s !è ,È
		" !û	f		A’				f
		ê(=			‘	PJ P	PJ P	´	
					f				
					.				

"Ä Ñ)†)¥"5" f ; > "Ä Ñ¹ î Ä â É"Ä Ñ¹ î "5" f Û š"© Ê È JÙ&] s !è f ; > "Ä Ñ¹ î 1u)Ú Ä â ÉJÙ&] s !è f Û š Ê È EB6¢*ó { E:KÈs !è f ; > "Ä Ñ É¹ î 1u)Ú"© Ê ,X s !è f Û š Ä y ó Y È"Ä Ñ)†)¥EB6¢ÝL$@Ì)ƒ ±A’ ‘ E¤> !7 È ØNM5 §(=E’ Û f Ä

S?S)†)¥EB6¢ÝL$@Ì ÆÎ 0ŸÉ0U¥)ƒ W_ Ê h ùNX Ê È J ü 2)ƒ ± E¯> Z Û È Û 4ê Ë Ö 0Ä

S ?S)†)¥ EB6¢ Ý L$ @ Ì Æ Ý ?U" r)Ú J ª k f "5 AŒÃ A• È AŒÃ A• 4ê Ë Ö . 8È Ý ó7¾ H Ü ¹7Ç H Ü ¹!6 Ä

y ó Y È 2 è4È n)†)¥ ØNMƒ ± ¹ 0 Ý c) Ô È ü*ó { E›/ß È @Ì ù FI \ 2 è4È n)ƒ W¸Ì G"© _"©?˜ È J /Ã U 9 >)ƒ W± x u È y ó Y þ ¥*ó)ƒ W_ Ê Ä

Ã þ • M J ª)ƒ Wµ C,X s ´

¶ EÖü á EÖü

Ý Ý ý b ± x*ó Õ ÃL "• "5 § Ã 9 >)ƒ W B÷Ï ,X,Ì G µ C

EÖü ¶ á EÖü

y ó Y È @Ì Õ4Á| E¯` ` X)ƒ W' 2Ï E¤> È/Ã U | E¯„ Î ¹ V)ƒ W' 2Ï Î A’ È Ý k)†)¥ ÆNNý EîE› *%7 Ö , 62)ƒ W1u)Ú ' 2Ï AxA• J ` ä Ô ó)ƒ ±0· ¹ P` ¹ 0 × û#)†)¥ Jv Ã < JvNM Â ÆEîE› *%7 Ö , 62 Ä,Â ! @Ì ÆÎ ä NM Â Æ EîE›)ƒ W' 2Ï AxA• Ä ü ' 2Ï E¤> E›/ß È @Ì n ó Ô))ƒ ±"© _"©?˜,XE|AšÃ Ü?˜A˜ Ë È | E¯)ƒ ± Ü?˜1u)Ú È q"©'• Õ Ä

y ó Y È @Ì ž $ @Ì ù : r ØNMƒ ±"© _"©?˜?U' È)ƒ ±A’ ‘ 0 nE¤> È"5 §(= f #' z ž G£ 0ú Ü f "5 AŒÃ ?U' Ä

¯ ü y ó Y £ å J .‡ f G›ª ,X ~ ‘ ž p

ú G›ª £.‡ ~ ‘	

£ å f ` !û ê.‡ ' G£Ä) ! Ö ü Å	
£.‡ ~ ' 2O_ Ä V S*ü#Ù'Õ6Ñ$d¥+ Ã ü*ó { E›/ß S*ü £.‡ T Ãè ¥*ó { } b £.‡,X „ { • 1 Å	Ã ã ¥+ NMÂ Ö H ¯E°Î Ã‹ ² Î Ã S?S Î Ã$* ë Î Ã Ý k Î 3 Au ã ¥+ G£ Û .:KÈ l 1k£ å.‡ f G£ W&2 H× Ã 8V6Ñ£ f NMÂ Ö 7 \| o ` õ:Œ'Q² ý*ü È ý*ü Ô õ:Œ'QÍ ` õ:Œ'QE¯> #ËÜ ¤ _ È o 4- _ Ê&¬1.1 " _ *ü"Q&• S*ü È l 1k£ å.‡ f G£ W&2 H× 8 E›&Á' "É 8V6Ñ EôÈ n ãP¬ 8V6Ñ'É È ü.B ±" o õ _ P¬ E¯,X ™‰Î . Þ S n ãA'Au,X"É â 2Ï 4³ E' Ô G G! È è" "É K ÝEW' ,XP¬ ¹ 0 ÈLc-)ƒ W#ý z ¬ ê "É ü á à ¹ ‰FÑ6ÑP¬)[E¤› È ¢ 5àL! " " "ÉE¤› s)[È l 1k£ å.‡ f G£ W&2 H×9 ä _ ‹ N¢P¬" _ Ú/• EôÈ <Jv ä _JÕ+ _ o*üN¢â Bü" \| G>5" # N¢$d Ô 7ÈÈE¯> P¬_N¢1uCÆ² y o h È r)„ P¬" _2Ï 4³ Ú/• È L! " 0N_0-2Ï 4³N¢_ × à Ê ¤ <JvBü" 0N_ 6Ñ ý *ü)[È £ åNe4 t LEQEôä,X6Ñ5ë#>C È l 1k£ å.‡ f G£ W&2 HÄ

K ' AÈâ
¶EÖü áEÖü

` Ã/ î B÷Ï ¹ 0 ™‰

Ô ú) (À • M/ î B÷Ï y Ã Ã Õ4Á¥) y ê (6* y

EÖü ¶ áEÖü
Aº?• à ¹ • M,X É H Ã Õ4Á¥) y Ê Ä

` / î B÷Ï ¹ 0 K ' ™‰

EÖü ¶ áEÖü

Í ê $C4Ã @,ž NMÂ	DG£ Y •	™‰AÈâ
i 9 Ä Û Å		
J ÖC G¥Ä Û Å		
(=C I ! Ä Û Å		
´ ž Ž D Ä Ž Å		

K ' AÈâ
¶EÖü áEÖü

Ý Ã ½Î §) 7 Bÿ . ä p Ã 5 % H1 ¹ 0 K ' ™‰

¶EÖü áEÖü

K ' AÈâ
¶EÖü áEÖü

Ô Ã SAÎ _ NM9 > ™‰

(Ô) @Ì r L { Ž Ã6u ð Ã G6(• Ã C Ž ¹ ž @Ì 1 SAÎ,Ì G • ü y ó Y ê Õ4Á y ó Y,X SAÎ _ NM

EÖü ¶ á EÖü

SAÎ6 C	SAÎ 2O_	SAÎ •	SAÎ Y •	SAÎ ÊKÈ	ú Ý 9 > ó L$	SAÎ óL$	ú ž Ê ù 9 >	V þ 6Ñ ž Ê 9 > h AÈ â þ ` ä 9 > ,X K ' s ´	V þ 6Ñž Ê 9 > h AÈâ ß Ô !9 Au æ
â Oj õ @Ô ¥ > ,Ì G ,X SAÎ	?· ‡ à î 0²]	{ 6u6u ð	@Ì ž @Ì { ,X J ª Õ î ,Â ! þ ¢ _ â)†)¥EB6¢,Ì à ê,Ì E¥,X î u Èþ ,È y ê KÈy ¢ _ Ã – â ê E¯> â)†)¥EB6¢*ó { Ã4£9ù,Ì 0²] ,X Ï) 4£9ù# | × @Ì ž @Ì { ,X J ª Õ î ü Ú 9 ,X*ó { 4£9ù 3 á ¢ _ â)†)¥EB6¢,Ì à ê ,Ì ,X î u ÈFS! Ã6ÑÎ)„ ,X à î 0²] × @Ì ž @Ì { ,X J ª Õ î Ú 9 á „ A'0Ÿê C â)†)¥EB6¢Ý,Ì à ê,Ì î u8×È,XL 2 Õ î Ã{ 6u@Ì ×V @ Ì ž @Ì { ,X J ª Õ î â)†)¥EB6¢Î)„ Ý,Ì à Ãê,Ì Ãê,Ì 0²] î u,X ™ ‰Èí @Ì SAÎ ÚG› ª Ù À á L$ b ¹ ß ë/ ,X • ã #\L8 â)†)¥EB6¢,X à î 0²] Ö Ä Å+)†)¥EB6¢ C @Ì ê,Ì G Õ î ¹ Ý,X,Ì à Ã ê,Ì Ãê,Ì 0²] î u × Ä Å @Ì ê,Ì G Õ î Ú ¹ Ý,XA¹F¼Ú,Ì à Ã ê,Ì Ãê,Ì 0²] î uE@} 4-´ G6(,X1 Ý • Ä à Ê @Ì SAÎ È ü à î 0²] #\L8 ! @Ì ê,Ì G Õ î { *ó ,X ý #z &)†)¥EB6¢ Ý Ä		ú	KSó			
	?· ‡ à î 0²]	r L { Ž)_ à ä Ã)_ Jß Ã)_* ž	Ž ž Ž { ,X J ª Õ î ,Â ! þ ¢ _ â)†)¥EB6¢,Ì à ê,Ì E¥,X î u Èþ ,È y ê KÈy ¢ _ Ã – â ê E¯> â)†)¥EB6¢*ó { Ã4£9ù,Ì 0²] ,X Ï) 4£9ù# | × Ž ž Ž { ,X J ª Õ î ü Ú 9 ,X*ó { 4£9ù 3 á ¢ _ â)†)¥EB6¢,Ì à ê,Ì ,X î u ÈFS! Ã6ÑÎ)„ ,X à î 0²] × Ž ž Ž { ,X J ª Õ î Ú 9 á „ A'0Ÿê C â)†)¥EB6¢Ý,Ì à ê,Ì î u8×È,XL 2 Õ î Ã{ 6u@Ì ×V Ž ž Ž { ,X		ú	KSó			

		ô 8Å	J ª Õ î â)†)¥EB6¢Î)„ Ý,Ì à Ã ê,Ì Ã ê,Ì 0²] î u,X ™‰È í Ž SAÎ Ú G› ª Ù À á L$ b ¹ ß ë/ ,X • ã#\L8 â)†)¥EB6¢,X à î 0²] Ö Ä Å)†)¥EB6¢ C Ž ê,Ì G Õ î ¹ Ý,X,Ì à Ã ê,Ì Ã ê,Ì 0²] î u × Ä Å Ž ê,Ì G Õ î Ú ¹ Ý,XA¹F¼Ú,Ì à Ã ê,Ì Ã ê,Ì 0²] î uE@}4-´ G6(,X1 Ý • Ä à Ê Ž SAÎ È ü à î 0²] #\L8! { *ó,X ý #z &)†)¥EB6¢ Ý Ä						
	?· ‡ G6(x ç	{ 6u6u ð ž G 6(6u ð	@Ì ž @Ì { ,X Õ î Ú Ã6ÑFS! Ã£ å â)†)¥EB6¢ž J { 6u $ @Ì KÈ,X G6(x ç È Í b á ÃFS! ,X G6(x ç Ú ù FI \ É @Ì "© Ê Ã ÑA•,¥ î ,X Ý G?˜ n ¹ ž A¹ @Ì É @Ì 0´/ß Ê ` É G6(x ç 1u)Ú z Ê,X Ý G?˜ n ÈFI'; Ô 8 Ö x ç?˜ í q"©E¯> È á 3 ‡)†)¥EB6¢ž J { 6u $ @Ì ,X ý ,ž Ä VE±¡ SAÎ Ð7ÈA¹ @Ì ž J $ @Ì FA« 3 ,X È @Ì Ú S ™C(SB÷Ï Ä		ú	KSó			
	?· ‡ G6(x ç	r L { Ž)_ à ä Ã ô 8ÅÃ)_ Jß Ã)_ *	Ž ž Ž { ,X Õ î Ú Ã6ÑFS! Ã£ å â)†)¥EB6¢ž J { 6u $ @Ì KÈ,X G6(x ç È Í b á ÃFS! ,X G6(x ç Ú ù FI \ É @Ì "© Ê Ã ÑA•,¥ î ,X Ý G ?˜ n ¹ ž A¹ @Ì É @Ì 0´/ß Ê ` É G6(x ç 1u)Ú z Ê,X Ý G?˜ n ÈFI'; Ô8 Ö x ç?˜ í q"©E¯> È á 3 ‡)†)¥EB6¢ž J { 6u $ @Ì ,X ý ,ž Ä		ú	KSó			
	J ª	{ 6u6u ð ž G 6(6u ð | @Ì Ä Ô Å Ú ù q"©> S 0)†)¥EB6¢Î C Ž,X ý È á ý *ü ý #z ÚG! ÃC { G¡4˜ Ã Í ê i C ÃC G¥4 *ü Ã ó! ™± 1 • ã 3 ‡)†)¥EB6¢` J / î @ë 6u6u ð,X Ü"© ,ž È á ý *ü { ! 3 ‡)†)¥EB6¢` J / î @ë 6u6u ð,X ý ,ž ×Ä ` Å ù L$ @Ì ž @Ì { ,X J ª G6( • ü â)†)¥EB6¢¥ *ó4£9ù û C G¥T 9 E›/ß 4 *ü)†)¥EB6¢C G¥È á ?U' )†)¥EB6¢ @Ì • Ï ) C *ü È · @Ì S ™Ï ) ä ` J ª Î × Ä Ý Å á ?U')†)¥EB6¢¹ ß ë • ã ÚC G¥È y ê KÈy ¤ o 4- @Ì ž @Ì { ,X J ª G6(• S*ü Ö Ã Ý S ê ´ S š ó)†)¥EB6¢ ,XC G¥4- @Ì ž @Ì { ,X J ª G6(• S*ü × ÃEîE›JÊ> ê M2JÊ> G¥=a X å @Ì ž @Ì { ,X J ª G6(• ¤ o ¨ , C ! × Ã ¨ , @Ì ž J { ,X J ª G6(• E¯> i C #	× Ã @Ì ž @Ì { ,X J ª G6(• Ô K"u Ý ,ó r x ç 6 C,X î S %' /< × Ã · @Ì ž @Ì { ,X J ª G6(• SE¬ u ê A¹1 u ¤ o ™± Ä		ú	KSó			
	J ª	r L { Ž)_	Ž Ä Ô Å á ý *ü ý #z ÚG! ÃC { G¡4˜ Ã Í ê i C ÃC G¥4 *ü Ã ó! ™± 1 • ã 3 ‡)†)¥EB6¢` J / î @ë 6u6u ð,X Ü"© ,ž È á ý *ü { ! 3 ‡)†)¥EB6¢`		ú	KSó			

		à ä Ã ô 8ÅÃ)_ JßÃ)_ *	J / î @ë 6u6u ð ,X ý ,ž × Ä ` Å ù L$ Ž ž Ž { ,X J ª G6( • ü â)† )¥EB6¢¥*ó4£9ù û C G¥T 9 E›/ß 4 *ü)†)¥EB6¢C G¥Èá ?Ư )†)¥EB6¢ Ž • Ï ) C *ü È · Ž S ™Ï ) ä ` J ª Î × Ä Ý Å á ?Ư)†)¥EB6¢¹ ß ë • ã ÚC G¥È y ê KÈy ¤ o 4- Ž ž Ž { ,X J ª G6(• S*ü Ö Ã Ý S ê ´ S š ó)†)¥EB6¢,XC G¥4- Ž ž Ž { ,X J ª G6(• S*ü × ÃEîE›JÊ> ê M2JÊ> G¥=a X å Ž ž Ž { ,X J ª G6(• ¤ o ¨ , C ! × Ã ¨ , Ž ž J { ,X J ª G6(• E¯> i C # | × Ã Ž ž Ž { ,X J ª G6(• Ô K"u Ý ,ó r x ç 6 C,X î S ‰" /< × Ã · Ž ž Ž { ,X J ª G6(• SE¬ u ê A¹1 u ¤ o ™± Ä		
â a=a C ,Ì G ,X SAÎ	J ª	@Ì :7 _ ÃP¬ 4{1u)Ú Ž ,	Ã SAÎ á ´ S ê ¹ á @G 5 Ê å J ª) ! ê 5Ùþ ŽEgEÕý ,ž È 3 á G›*ü J ª • ã 3 ‡ @Ì ý ,ž Ä Ã SAÎ Í :7 _ ` P-4{1u)Ú Ž , ,X6 u#\C > E¯> 4z 3 Ä Ã SAÎ á | *ü @Ì C { ¢ _ â J 9 > 6 B÷´ G,X i C Ã#\C # | Ä Ã SAÎ+ :7 _ î ê ;~G@ , î n ,X;~G@ z â @Ì ?>9² y ~ ‘ ,X ; > ™‰Ì ÖJ} Ä Ã V @Ì þ 9 r ‘ 6u %”…• ÈSAÎ þ 9 6u %”…• ,X> 5 Ê Ú â @Ì ?>9² y ~ ‘ ,X ; > ™‰Ì ÖJ} Ä 0 ?>9² y ~ ‘ ,Ì GB÷Ï ' Ô È Ž8¹E±¡ Þ EÄSAÎ ê ¦ á 9 > ÞEÄSAÎ È Ž à ã Ý'; ÑA•,¥ î ` Þ#KA• x ç 1 A• ,¥1u X Ý'; J n ê ¥ × ,X Ý G?˜ n Ã?˜ í È Í Ž 0 Î ,Ì G Ø5. ê G›ª ,Ì G 1u)Ú ~ ‘ È J ã S ™‚Ì h ,X"© _ B÷Ï Ä		
	J ª	@Ì { 6u6u ð Ã r L { Ž	G b @Ô ¥ > ÃE@ ;X G ó ² y G›ª ? >9 ~ ‘ ,X SAÎ Öá C^ F NX@Ì 4£9ù1u)Ú# | È á ‰4 @Ì ý ,ž Ä 0 ?>9² y ~ ‘ ,Ì GB÷Ï ' Ô È @Ì Ž 8¹E±¡ ÞEÄSAÎ ê ¦ á 9 > ÞEÄSAÎ È @Ì Ž à ã Ý'; ÑA•,¥ î ` Þ#K A• x ç 1 A• ,¥1u X Ý'; J n ê ¥ × ,X Ý G?˜ n Ã?˜ í È Í @Ì Ž 0 Î ,Ì G Ø5. ê G›ª ,Ì G1u)Ú ~ ‘ È J ã S ™‚Ì h ,X"© _ B÷Ï Ä		
	J ª	{ 6u6u ð)†)¥ Lš ¶ ž r L { Ž	G b õ @Ô r ¥ ;X G ó ² y G›ª ? >9 ~ ‘ ,X SAÎ Ö @Ì Ž á C^ F NX@Ì 4£9ù1u)Ú# | È á ‰4 @Ì ý ,ž Ä7¾ SAÎ Î K ¹ 7Ç@Ì õ @Ô r ¥ r ‘ ` !© ! È8¹ ÑA•,¥ î 0 Î G b ? >9² y ~ ‘ ž J SAÎ,X J ª „ ,X,¥1u?˜ n ,X È è ÞEÄSAÎ á 6Ñ$µC‡ ÑA•,¥ î A¹1 ?˜ n Ê È @Ì Ž SAÎ Ê Ú Ý'; ÑA•,¥ î ,X Ô „ ?˜ n Î K>9 SAÎ Ä8¹E±¡ ÞEÄSAÎ ê ¦ á 9 > ÞEÄSAÎ È @Ì Ž à ã ÑA•,¥ î ` Þ#KA• x ç 1 A• ,¥1u X Ý'; J n ê ¥ × ,X Ý G?˜ n Ã?˜ í È Í @Ì Ž 0 Î ,Ì G Ø5. ê G›ª ,Ì G,¥1u ~ ‘ È J ã S ™‚Ì h ,X"© _ B÷Ï Ä		

	J ª	@Ì < ' :7 _ ÃP¬ 4{1u)Ú Ž ,	G b õ @Ô r ¥ ;X G ó ² y G› ª ? >9 ~ ‘ ,X SAÎ Ö Ã ´ r Ã ¸ • B÷ 9 > 6 B÷È4Èx @Ì ` < ' 6u ð ,X Ü"© ,ž Ä Ã SAÎ á ´ S ê ¹ á @G 5 Ê å J ª ) ! ê 5Ùþ ŽEgŒÕý ,ž È 3 á G›*ü J ª • ã 3 ‡ @Ì ý ,ž Ä Ã SAÎ Í :7 _ ` P–4{1u)Ú Ž , ,X6 u#\C > E¯> 4z 3 Ä Ã SAÎ á | *ü @Ì C { ¢ _ â J 9 > 6 B÷´ G,X i C Ã#\C # | Ä Ã SAÎ+ :7 _ î ê ;~G@ , î n ,X;~G@ z â @Ì ? >9² y ~ ‘ ,X ; > ™‰Ì ÖJ} Ä ÃV @Ì þ 9 r ‘ „ ,X6u %”…• È SAÎ þ 9 6u %”…• ,X> 5 Ê Ú â @Ì ? >9² y ~ ‘ ,X ; > ™‰Ì ÖJ} Ä Ã 7¾ SAÎ Î K ¹ 7Ç@Ì õ @Ô r ¥ r ‘ ` !© ! È¹ ÑA•,¥ î 0 Î G b ? >9² y ~ ‘ ž J SAÎ,X J ª „ ,X,¥ 1u?˜ n ,X Èè ÞEÄSAÎ á 6Ñ$µC‡ ÑA•,¥ î A¹1 ?˜ n Ê È Ž SAÎ Ê Ú Ý'; ÑA•,¥ î ,X Ô „ ?˜ n Î K>9 SAÎ Ä8¹E±¡ ÞEÄSAÎ ê ¦ á 9 > ÞEÄSAÎ È Ž à ã ÑA•,¥ î ` Þ#KA• x ç 1 A• ,¥ 1u X Ý'; J n ê ¥ ×,X Ý G?˜ n Ã?˜ í È Í Ž 0 Î ,Ì G Ø5. ê G› ª ,Ì G,¥ 1u ~ ‘ È J ã S ™¸Ì h ,X"© _ B÷Ï Ä	ú	KSó			
	J ª	@Ì :7 _ ÃP¬ 4{1u)Ú Ž ,	G b õ M2@Ô ¥ > ;X G ó ² y G› ª ? >9 ~ ‘ ,X SAÎ Ö Ä Å ´ r Ã ¸ • B÷ 9 > 6 B÷È4Èx @Ì ` < ' 6u ð ,X Ü"© ,ž × Ä Å SAÎ á ´ S ê ¹ á @G 5 Ê å J ª ) ! ê 5Ùþ ŽEgŒÕý ,ž È 3 á G›*ü J ª • ã 3 ‡ @Ì ý ,ž × Ä Å S AÎ Í :7 _ ` P–4{1u)Ú Ž , ,X6 u#\C > E¯> 4z 3 × Ä Å SAÎ á | *ü @Ì C { ¢ _ â J 9 > 6 B÷´ G,X i C Ã#\C # | × Ä Å SAÎ+ :7 _ î ê ;~G@ , î n ,X;~G@ z â @Ì ? >9² y ~ ‘ ,X ; > ™‰Ì ÖJ} × Ä Å V @Ì þ 9 r ‘ „ ,X6u %”…• ÈSAÎ þ 9 6u %”…• ,X> 5 Ê Ú â @Ì ? >9² y ~ ‘ ,X ; > ™‰Ì ÖJ} × Ä Å7¾ SAÎ Î K ¹ 7Ç@Ì õ M2@Ô ¥ > r ‘ ` !© ! È8¹ ÑA•,¥ î 0 Î G b ? >9² y ~ ‘ ž J SAÎ,X J ª „ ,X,¥ 1u?˜ n ,X Èè ÞEÄSAÎ á 6Ñ$µC‡ ÑA•,¥ î A¹1 ?˜ n Ê È Ž SAÎ Ê Ú Ý'; ÑA•,¥ î ,X Ô „ ?˜ n Î K >9 SAÎ Ä8¹E±¡ ÞEÄSAÎ ê ¦ á 9 > ÞEÄSAÎ È Ž à ã ÑA•,¥ î ` Þ#KA• x ç 1 A• ,¥ 1u X Ý'; J n ê ¥ ×,X Ý G?˜ n Ã?˜ í È Í Ž 0 Î ,Ì G Ø5. ê G› ª ,Ì G,¥ 1u ~ ‘ È J ã S ™¸Ì h ,X"© _ B÷Ï Ä	ú	KSó			
	J ª	@Ì { 6u6u ð Ã r L { Ž	G b õ M2@Ô ¥ > ;X G ó ² y G› ª ? >9 ~ ‘ ,X SAÎ Ö @Ì Ž á C^ FNX@Ì 4£9ù1u)Ú# | È á ‰4 @Ì ý ,ž Ä7¾ SAÎ Î K ¹ 7Ç@Ì õ M2@Ô ¥ > r ‘ ` !© ! È¹ ÑA•,¥ î 0 Î G b ? >9² y ~ ‘ ž J SAÎ,X J ª „ ,X,¥ 1u?˜ n ,X È è ÞEÄSAÎ á 6Ñ$µC‡ ÑA•,¥ î A¹1 ?˜ n Ê È @Ì Ž SAÎ Ê Ú Ý ' ; ÑA•,¥ î ,X Ô „ ?˜ n Î K>9 SAÎ Ä8¹E±¡ ÞEÄSAÎ ê ¦ á 9 > ÞEÄSAÎ È	ú	KSó			

			@Ì Ž à ã ÑA•,¥ î ` Þ#KA• x ç 1 A• ,¥1u X Ý'; J n ê ¥ ×,X Ý G?˜ n Ã?˜ í È Í @Ì Ž 0 Î ,Ì G Ø5. ê G›ª ,Ì G,¥1u ~ ‘ È J ã S ™¸Ì h ,X"© _ B÷Ï Ä						
â6u %"..,Ì G,X S AÎ	J ª	Þ Ö @ Ì	@Ì ü HL$ û6u/<%"..Auæ SAÎ Ö Ã @Ì á õL$ û6u/<%" ..Auæ,X%"...Í B5ŒîE› Auæ9‹ kL$ û6u/< ¤ oC ! ¹ ž J ª Ï) 6 ã,XBö uC } È Ù À JC ! ¤ o ™± Ä Ã %"..Auæ,Ì G µ C • M [Ê á , ü<. A„EQÃAÃÐ ûL EÄê5ÙG¡ûF+$ãÄ		ú	KSó			
	J ª	Þ Ö @ Ì	@Ì ü HL$ û6u/<%"..Auæ SAÎ Ö Ã @Ì á õL$ û6u/<%" ..Auæ,X%"...Í B5ŒîE› Auæ9‹ kL$ û6u/< ¤ oC ! ¹ ž J ª Ï) 6 ã,XBö uC } È Ù À JC ! ¤ o ™± Ä Ã %"..Auæ,Ì G µ C • M [Ê á , ü<. A„EQÃAÃÐ ûL EÄê5ÙG¡ûF+$ãÄ		ú	KSó			
J ª S AÎ	J ª	{ 6u6u ð)†)¥ Lš ¶	ü r ÕAuær ‘ óKÈž"© n óL$ Y á £ Õ Õ Ý,X @Ì 6uÑ Ä						

(`) @Ì C { êNMÂ, ü,œýNX# È è y ó ¡ Øü,œýNX# óKÈÈ @Ì C { êNMÂ

úE' s,œýNX# ž J s ´ 0 Î AÈâ
¶ ÆE' ¶ þE' áEÖü

(Ý) î 4½SAÎ,X ` ä ™‰ž J Í @]£ # A©X E ¡

¶EÖü áEÖü

` Ãy ó Y{ 6u6uð ž J ª G6(• M2£9ùû 4*üC G¥™‰

¶EÖü áEÖü

Ý ÃE±?˜ ™± ™‰

¶EÖü áEÖü

¯ Ã @Ì :7 _ î Í î AuÜ _ u M2Û š ã?• uAuy ,XAÈâ

¶EÖü áEÖü

h Ã @Ì Í î Au 1* Ã î Au Au¬ È êG¡û î AuÂJí È!7 s ´ ` E ¡ ,X Ú dAÈâ

Ä Ô Å @Ì Í î Au 1* Ã î Au Au¬ È s ´ ž E ¡ ,X Ú dAÈâ

EÖü ¶ áEÖü
Aº?• 1 8V h ÃG¡?Uî Au 1* ž î Au Au ÃG¡?Uî Au 1* ` î Au Au¸X ¬ È

Ä ` Å @Ì Í G¡û î AuÂJí È!7 s ´ ž E ¡ ,X Ú dAÈâ

¶EÖü áEÖü

Ä Ý Å â ! Ï î AuÜ _ u E¯> ,X"sEî ™‰

¶EÖü áEÖü

Ä ¯ Å u M/ß c ž J ª AÈâ

¶EÖü áEÖü

A Ã6, Ï Ã?·6, î AuÜ _ u ™‰

) ! Ö Û Õ/¡ Ö Ž!å Õ

	)„ 6, Ï
WY î AuÜ _ u á/Ä	B " " F' ý î AuÜ _ u (M!^ BEî Ü í
WY î AuÜ _ u y G@	
WY î AuÜ _ u uAuHL$	
WY î AuÜ _ u "¼` î AuÜ § á	B .ž ÃFÁ' 9b
WY î AuÜ _ u "¼` î AuÜ uAuá u,X3 AuHL$	B .ž H × FÁ' 9b H

	á/Ä	y G@
YF¼{ uAuî AuÜ _ u	B " " F' ý î AuÜ _ u (M!^ BEî Ü í	

6, Ï Ã?·6, î AuÜ _ u ,X ™‰AÈâ
EÖü ¶ áEÖü
4£@Ì H H z 6uð û î uA,EîE› È4Á6, B " " F' ý î AuÜ _ u Ä(M!^ BEî Ü í Å

@Ì H z uAu X È6, ó H Ä

uAuóKÈ 6, î AuÜ _ u ,X ™‰AÈâ
¶EÖü áEÖü

uAuC *üEWÞ Ô H z ßL! ¹ Þ Ä ÿ Å,X ™‰AÈâ
¶EÖü áEÖü

× ÃM6 EÔÖN¢L=,X ™‰

Ô Ð7ÈEÔÖN¢L=A:/ ,X s ´

¶EÖü áEÖü

` @Ì ³ G›ª ,X h Í ~ ‘

¶EÖü áEÖü

Ý M6 4œ6 Þ Ö,X ™‰` s ´

¶EÖü áEÖü

? Ã. { G¡H,Ì G_NM

¶EÖü áEÖü

1 ÃG¡ûA•A• Ã Æ›• _NM

¶ H z @Ì ÝG¡ûA•A• Ã Æ›• _NM H z @Ì ´ G¡ûA•A• Ã Æ›• _NM

Ã Þ Ö @Ì ž J:7 _ Ã,¥ _ ÃP-4{1ú)Ú Ž , Ã { 6u6u ð Ã r L { Ž#] E±"©E±?˜ Ã « Ø5.

ž H ™‰

¶EÖü áEÖü

Ô Ã y ó Y @Ì ž J { 6u6u ð Ã r L { ŽA®µ(Š ‰,XAÈâ

¶EÖü áEÖü

` ÃG¡û G6(x ç

(Ô) â ¹ 4£9ù,Ì G,X G6(x ç

Ã Æü Ê @ • M è â4Ár ‘ ´ E¯) ê ¬ ê,X _NM

¶EÖü áEÖü

Ã Æü Ê @ • M È Ý â4Ár ‘ ,XE¯) ê ¬ ê,X _NM

EÖü ¶ áEÖü

H z ¹ G6(x ç ™‰V ß Ö

ÃG›C • y « ‡ u ™‰

) ! Ö Û Õ/¡ Ö Ž!å Õ

G6(•		G6(x ç Y •	H z NX Au¥*óNq	H z r L ¥*óNq
E ð)†)¥6Ñ$d/¥ T ÝL$@Ì ž J 2 J ª Ú $ @Ì	¯E°)†)¥&Á+ ÝL$@Ì	G›C | o		
	J ª Ú $ @Ì	G›C | o Ã(=C		

E ð HLZ¯(=# ÝL$@Ì ž J 2 J ª Ú $ @Ì	y « E¤EgÃ#ÙG Ã § | á u Ãy « E:EZ4ÈÂ á u ÃG›C (=C		
)†)¥Lš¶ ÝL$@Ì	y « ¯ Y ž Í A• á u		
E ð Þ(˜ E'"QE: âEB6¢A@P` ÝL$ @Ì	y « Ã T á u		
E ð)†)¥ C ÝL$@Ì ž J 2 J ª Ú $ @Ì	y « E:EZ4ÈÂ ÃEB6¢š >™Ã/³ E: á u Ã4Óê á u Ã¯ Y á u ÃG›C (=C ÃG›C E:EZ		
8ÅA®Ä Þ#KÅ9 ‹ /¥ T ¥) ÝL$@Ì ž J 2 J ª Ú $ @Ì	C D 9CÃy « +k á u ÃG›C (=C		
E ð)†)¥5Bî ÝL$@Ì ž J 2 J ª Ú $ @Ì	G›C | o		
CÃ; 6Ñ" # AxA•/¥ T ÝL$@Ì ž J 2 J ª Ú $ @Ì	y « T á u Ã" # á u Ã¯ Y á u		
] ‘ k"Ä è)ƒ ±/¥ T ÝL$@Ì	G›C s $ m		
ÜAu			

"¼Ö H z È@Ì â¯E°)†)¥&Á+ ÝL$@Ì E¯> G6(x ç,X r L ¥*óNqâNXAu¥*óNqÂ Ö EWû È ?U2Ï @Ì B r L *ó { ™‰G›C \| o Ã(=C Ä

Ã G6(/³ C ™‰

) ! Ö Û Õ/¡ Ö Ž!å Õ

Î /³ • á/Ä	/³ C C { /¡ 2O	H z NXAu ¥*óNq	H z r L ¥*óNq
)†)¥Lš¶ ÝL$@Ì			
E ð HLZ¯(=# ÝL$@Ì ž J 2 J ª Ú $ @Ì	ž ó		
E ð)†)¥ C ÝL$@Ì ž J 2 J ª Ú $ @Ì			
E ð)†)¥5Bî ÝL$@Ì ž J 2 J ª Ú $ @Ì			
E ð)†)¥6Ñ$d/¥ T ÝL$@Ì ž J 2 J ª Ú $ @Ì			
ÜAu			
S/³ • á/Ä	/³ C C { /¡ 2O	H z NXAu ¥*óNq	H z r L ¥*óNq
E ð HLZ¯(=# ÝL$@Ì ž J 2 J ª Ú $ @Ì	ž ó		
8ÅA®Ä Þ#KÅ9 ‹ /¥ T ¥) ÝL$@Ì ž J 2 J ª Ú $ @Ì			
E ð)†)¥G¥E/• ³ Î G¥Lu)Ú ÝL$@ Ì			

ÜAu		

Ã Î • ¤ o ‡ u ™‰

) ! Ö Û Õ/¡ Ö Ž!å Õ

G6(•	G6(x ç Y •	H z NXAu ¥*óNq	H z r L ¥*óNq
E ð)†)¥5Bî ÝL$@Ì ž J 2 J ª Ú $ @Ì	JÔ (=C ž Û • Û Ê		
8ÅA®Ä Þ#KÅ 9 ‹ /¥ T ¥) ÝL$@Ì ž J 2 J ª Ú $ @Ì	JÔ (=C ž Û • Û Ê		
E ð)†)¥ C ÝL$@Ì ž J 2 J ª Ú $ @Ì	JÔ (=C ž Û • Û Ê		
E ð)†)¥6Ñ$d/¥ T ÝL$@Ì ž J 2 J ª Ú $ @Ì	JÔ (=C ž Û • Û Ê Ã s m		
CÃ; 6Ñ” # AxA•/¥ T ÝL$@Ì ž J 2 J ª Ú $ @Ì	JÔ (=C ž Û • Û Ê		
)†)¥Lš ¶ ÝL$@Ì	JÔ (=C ž Û • Û Ê		
E ð HLZ¯(=# ÝL$@Ì ž J 2 J ª Ú $ @Ì	JÔ (=C ž Û • Û Ê ÃEB6¢		
,¯ ê)ú), Ä E ð Å"QE: á uB÷Ï ÝL$ @Ì	JÔ (=C žEB6¢		
ÜAu			

Ã Ê @ þ • M,X _ NM

¶ EÖü á EÖü

(`)C { ê6u C Ã Î ¥*ó,X G6(x ç

Ã Æü Ê @ • M è â4Ár ‘ ´ E¯) ê ¬ ê,X _ NM

¶ EÖü á EÖü

Ã Æü Ê @ • M È Ý â4Ár ‘ ,XE¯) ê ¬ ê,X _ NM

¶ EÖü á EÖü

Ã Ê @ þ • M,X _ NM

¶ EÖü á EÖü

Ã #] ž î 4¼z n,X È h ' • M y ó Y,X î 4½r)„ ™‰

¶EÖü áEÖü

(Ý) E à Í ê i C,XG¡û G6(x ç

Ã Æü Ê@ • M è â4Ár ‘ ´E¯) ê ¬ ê,X _NM

¶EÖü áEÖü

Ã Æü Ê@ • M È Ý â4Ár ‘ ,XE¯) ê ¬ ê,X _NM

¶EÖü áEÖü

Ã Ê@ þ • M,X _NM

¶EÖü áEÖü

(¯) G6(u T 9

Ã Æü Ê@ • M è â4Ár ‘ ´E¯) ê ¬ ê,X _NM

¶EÖü áEÖü

Ã Æü Ê@ • M È Ý â4Ár ‘ ,XE¯) ê ¬ ê,X _NM

EÖü ¶ áEÖü
Aº?•1 A8V G¡?U_NM ` ÃG¡û G6(x ç Ä Ô Å â ¹ 4£9ù,Ì G,X G6(x ç

Ã Ê@ þ • M,X _NM

¶EÖü áEÖü

(h) @Ì â , ü G6(G2Ï,XBöu @Ì Ã @Ì { 6uBöu @Ì â G6(• KÈ,XG¥≠aî u

¶EÖü áEÖü

(A) J ª

¶EÖü áEÖü

Ý ÃG¡û Ü à ž J 9> ™‰

Ô , 1uÃ S Ù Ã/³ C _NM

Ã , 1u ™‰

¶EÖü áEÖü

Ã S Ù ™‰

¶EÖü áEÖü

Ã /³ C ™‰

¶ EÖü á EÖü

` ™± ™‰

EÖü ¶ áEÖü

) ! Ö Õ/¡ ÖŽ!å Õ

@Ì Í ê ™± ™‰Ä á Ù À Í $ @Ì ,X ™± Å													
™± •	™± • â Þ Ö @Ì ,X G 2Ï	>• ™± •	™± G¥ Nq	™± ¥*ó ¹ ó #A,1F5F¹	™± CKŸ ¹	™± ó ¹	™± 2O _	™± (= Ä V Ý Å	™± ú Æ£4£9> ` !©	™± ú F ó	™± F ó G¥ Nq	¡ ™± ™ ‰	ú G 6(• ™±	G6(G2Ï
y ó Y ™± ¥*óNqÜAuÄ á Ù À Í $ @Ì ,X ™± Å													
y ó ÿ ™± - NqÜAuÄ $Å Ä á Ù À Í $ @Ì ,X ™± Å													
@Ì ž J $ @Ì Í $ @Ì ,X ™± ™‰													
y ó Y Í $ @Ì ™± ¥*óNqÜAu													
y ó ÿ Í $ @Ì ™± - NqÜAuÄ %Å													
@Ì ™± Nq™‰Ä Ù À Í $ @Ì ,X ™± Å													
™± NqÄ $ %Å													
™± Nq4 @Ì ” C { ,X!¨ _													
J Ö													
6uð Ã r L { Ž ž J G6(• ¤ o ™±,XG¥NqÄ &Å													
,È y êKÈy C { Bó)[CŸE› ,X>• ™± Í B5¤ o,X u ™± G¥NqÄ ' Å													
™± NqCŸE› ” C { F¼Ú,XG¥NqÄ (Å													
ÞEÄÝNM™± G¥NqÜAuÄ & ' (Å													
þ ó ™± Ã6ÑS ™E² ú#ÙSB÷Ï AÈâ													
™± ™‰AÈâ													

Ý ¨ , ª ŽE¯>)„ G¥C { 1u)Ú,X ™‰

Ã ¨ ,)ÚBö™‰

¨ ,)ÚBö ' ™‰

¶EÖü áEÖü

J ª ™‰
¶EÖü áEÖü

) NM¯ ,)ÚBö™‰
¶EÖü áEÖü

J ª ™‰
¶EÖü áEÖü

¨ ,)ÚBö£ š Û
¶EÖü áEÖü

Ã ¨ , C ! ™‰

¨ , C ! ' ™‰
¶EÖü áEÖü

J ª ™‰
¶EÖü áEÖü

) NM¯ , C ! ™‰
¶EÖü áEÖü

J ª ™‰
¶EÖü áEÖü

¨ , C ! £ š Û

¶EÖü áEÖü

Ã J ª ™‰

¶EÖü áEÖü

¯ J ª G¡ û Ü à

¶EÖü áEÖü

¯ Ã ³ LšC G¥S*üE¯) AÈâ

EÖü ¶ áEÖü

Ô ³ LšC G¥H ' S*ü ™‰

EÖü ¶ áEÖü

) ! Ö

³ LšC G¥ 9 $d	³ LšC G¥ ! ÊKÈ	³ LšC G¥ Nq	³ LšC G¥” Nq Ä Å	¯6u : ê ³ LšAÈâ : ³ LšC G¥SAÎ i C NqÄ Å	CY³ C G¥ Nq Ä Å Ä Å Ä Å	þ7Çy ó ÿ 3 Aui 9 ³ LšC G¥ NqÄ Å	J Ö þ7Çy ó ÿ CY³ C G¥ 3 Au i 9 Nq Ä Å	þ7Çy ó ÿ ³ LšC G¥ƒ Au i 9E¯ z Ä Å Ù	þ7Çy ó ÿ CY³ C G¥ƒ Au i 9E¯ z Ä Å Ù	H z i 9G¥ NqÄ Å	H z i 9G¥ Nq4 !¨ Ä Å Å	¬ È *ü Eè ,X ³ LšC G¥ Nq
å(M n Í B5¥	H Ü											

> 6u /<	¹											
ÜAu												

J ª AÈâ

EÖü ¶ á EÖü

HHb ³ LšC G¥i C NMÂ ÆÎ A' ` ä È @Ì 4£ ÚAŽA• â È b H Ü ¹ 4£ @Ì 1 h :7 _ î 1 ` Ô õ î A, ` 1 h ,¥ _ î 1 × õ î A, u A, EîE› È Ú ³ LšC G¥i C NMÂ KSù H { Û 5 < Jv $ 4"EB6¢ ` Û 5 Jv $ 4"EB6¢*ó { NMÂ E¯> 4§NMÈ J Ú4§ - ³ LšC G¥ NqŽ!å Õ Ä J Ö³ LšC G¥- NqŽ!å Õ È ,XJÊ> ý C Ž!å Õ Å" >9 # | C G¥È4 r L ³ LšC G¥" NqX È J Ær)Ú ³ LšC G¥ç "¼JÔ 4ÁÄ

` ³ i NMÂ â 4š

EÖü ¶ á EÖü

Ã ³ LšC G¥â 4š S*ü ™‰

EÖü ¶ á EÖü

) ! Ö

³ LšC G¥ 9 $d	NMÂ á /Ä	NM ,Â û Bü	ú ¯ 6u : ê 5Ù ³ LšAÈâ : ,X S AÎ i C NM ,Â	ú #] ž ¬ È i å	³ LšC G¥Au æi C Nq	H i 9 G¥ Nq	þ 7Çy ó ÿ 3 Aui 9 ³ LšC G¥ NqÄ Å	þ 7Ç y ó ÿ 3 Au i 9 E¯z Ä Å Ù	NMÂ E' NXn Ã S*ü (Š Õ ¹ ó	ú Æ 4§ NM	i 9 E¯ z ú 0ú Ü Au æ ,X E¯ z	i 9 E¯ z þ E' Au æ ,X K ' s ´	H r)„ ,X ,ž	NMÂ Æ r)„ ,X ,ž ê 5Ù è ¥ ä p	NMÂ Ã> û ú ¥ *óG¡ û ¬ ê È V È AËÆÈ â K ' ™ ‰	8V- G¥ Nq

å (M n Í B5 ¥ > 6u /<	KSù H { Û 5 < Jv $ 4“EB6¢` Û 5 Jv $ 4“EB6¢*ó { NMÂ	*ó { Î A’		ú					H Ü					H { Û 5 < Jv $ 4“EB 6¢` Û 5 Jv $ 4“EB 6¢	ú	
å (M n Í B5 ¥ > 6u /<	>9 # | C G¥	>9 # E¬ C		ú											ú	
Ü Au																

Ã CY³ C G¥â 4š S*ü ™‰
¶ EÖü á EÖü

Ý y ó Y ³ i ¬ È ê 4œ6 ™‰

¶ EÖü á EÖü

¯ y ó Y ³ LšC G¥S*ü,X ™‰

Ã ³ LšC G¥i C NM Â ó i 9 5B6 ™‰

¶ EÖü á EÖü

Ã *üKÆ5B³ LšC G¥V Ê>9 # | C G¥™‰

EÖü ¶ á EÖü

H Ü ¹ È @Ì 1 h :7 _ î 1 × õ î A, uA,EîE› Z É G b S*üF¼ÚKÆ5B³ LšC G¥V Ê>9 # | C G¥XA, Ê È(À0Ÿ7 _ Ã,¥ _ î ž ±9$ X ÞEÄ_NMÎ K Z à ã ã?• È à ã @Ì S*üF¼ÚKÆ5B³ LšC G¥Ž!å Õ V Ê>9 # | C G¥ÈS*ü óL$7¾7 _ î u A,EîE› ¹ CKá CY E› ` þ Ü È ÞEÄV Ê*ü b>9 # | C G¥XKÆ5B³ LšC G¥ÔÔb H Ü ¹ ! &E¬Ä H Ü ¹ È @Ì ¥ × É G b ¤ ! &E¬F¼Ú³ LšC G¥X @ Ê È ¤ ! &E¬³ LšC G¥Ž!å Õ × H Ü ¹ È @Ì ¥ × É G b ¤ ! &E¬F¼Ú³ LšC G¥X @ Ê È ¤ ! &E¬³ LšC G¥Ž!å Õ × H Ü ¹ È @Ì ¥ × É G b ¤ ! &E¬F¼Ú³ LšC G¥X @ Ê È ¤ ! &E¬³ LšC G¥Ž!å Õ × H Ü ¹ È @Ì ¥ × É G b ¤ ! &E¬F¼Ú³ LšC G¥X @ Ê È ¤ ! &E¬³ LšC G¥Ž!å Õ × H Ü ¹ È @Ì ¥ ×É G b ¤ ! &E¬F¼Ú³ LšC G¥X @ Ê È ¤ ! &E¬³ LšC G¥Ž!å Õ

Ü J ý #z><

H ü Ü

) ! Ö Õ/¡ Ö Ž!å Õ

NMÂ	L "¼	H z	H z
Ô Ã9ùî 9	× Ã		
J Ö9ùî 9	× Ã		
ý C 9			
ÆC. ± C			
4ÁC ž 7G¥ 9			
` Ã9ùî ä			
J Ö9ùî ä	× Ã		
ý C Î			
4ÁC ž 7G¥ Î			
EÔ± G¥			
C(¬ Î ” Nq			
¤ ª ± L=B÷Ï š ÛG¥” Nq			
±) 4v ý Î			
Ú ± C *ü			
/â G¥ž L t	× Ã		
JÔ C *ü	× Ã		
1u)ÚC *ü	× Ã		
-è ¥ C *ü	× Ã		
Böu C *ü	× Ã		
J Ö ý CC *ü	× Ã		
ý C 9	× Ã		
t Ö J ª ,ž	× Ã		
i C ,ž Ä 3 ¹ É Ë ? ë Å	× Ã		
J Ö Í 6(9ù Õ î ` Ü9ù Õ î ,X i C ,ž	× Ã		
¹ - ä AuG£XG¥=aC { 4o‰6 .B Ax ,ž			
" % ,ž Ä 3 ¹ É Ë ? ë Å			
” 2 · + ó ,ž Ä 3 ¹ Ë ? ë Å			
@ Ë ¬	,ž Ä 3 ¹ É Ë ? ë Å	× Ã		
µ *ü £ 3 Ä 3 ¹ Ë ? ë Å	× Ã		
C { £ 3 Ä 3 ¹ Ë ? ë Å	× Ã		
C { Ø5B ,ž Ä 3 ¹ É Ë ? ë Å	× Ã		
Ý Ã9ùî ý #z Ä c 3 ¹ É Ë ? ë Å			
t Ö9ùî ê 9	× Ã		
£ Ö9ùî ê Î	× Ã		
¯ Ã ý #z NqÄ c 3 Nq¹ É Ë ? ë Å			
£ Ö k/â C *ü	× Ã		
h Ã ” ý #z Ä ” c 3 ¹ É Ë ? ë Å			
Ä Ô Å Ý 4£9ù Õ4Áû Ú2O			
Õ4Á4£9ù ” ý #zÄ ” c 3 ¹ É Ë ? ë Å			
4o‰6 4£9ù ” ý #zÄ ” c 3 ¹ É Ë ? ë Å			
Ä ` Å Ý Ý & 2 Ú2O			
& 2 b!¡ @Ì 6u ð ,X ” ý #z Ä ” c 3 ¹ Ë ? ë Å			

å D6u ð 3,ž Ä ” c 3 ¹ Ë ? ë Å			
A Ã J ª 4ÐÜ ,ž ,X/â â ” Nq	× Ã		
Ä Ô Å & 2 !¡ @Ì Ý5Ù¸X J ª 4ÐÜ ,ž ,X/â â ” Nq			
Ê á 6ÑG¡ Ú2Œ¯3 ,ž ,X J ª 4ÐÜ ,ž			
Ä ÅG¡ „ AuG£A’ n « ,ž Auæ ¬ | Nq			
Ä Å ,ž "© ß á 6Ñ E@3 ,ž ,X J ª 4ÐÜ ,ž			
Ä Å J ª ,ž ¹ K i C @ Ë ¬ |			
Ä Å Õ î 7¾Ð• µ*ü N¢L=@ Ë ¬ |			
Ê ÚG¡ Ú2Œ¯3 ,ž ,X J ª 4ÐÜ ,ž			
Ä Å ,ž "© ß ÃE@3 ,ž ,X J ª 4ÐÜ ,ž			
Ä Å J ª i C @ Ë ¬ |			
Ä ÅG¥aC { G¡ Ú2OAu9 J ª 4ÐÜ ,ž ,XG¥Nq			
Ä Å J ª i C µ*ü £ š Û			
Ä Å)„ G¥# G£+ ó | Û			
Ä Å ê ÕBöu y><l 1k ÂNq			
Ä Å J ª			
Ä ` Å & 2 b å D6u ð ,X J ª 4ÐÜ ,ž ,X/â â ” Nq			
× Ã4ÐÜ ,ž Nq			
Ä Ô Å & 2 b !¡ @Ì Ý5Ù¸X4ÐÜ ,ž Nq			
Ä ` Å & 2 b å D6u ð ,X4ÐÜ ,ž Nq			
? Ã!£ 6u ,ž Ö			
Ä Ô Å Î !£ 6u ,ž 6u			
Ä ` Å/ÔGž£ 6u ,ž 6u			

@Ì BóB÷Ž Ö)_Jß 1u î Au¹ 0 BóB÷Ž Ö é ' '© î Au XBóB÷Ž Ö;X Z ÿ

!¡ @Ì ý #z><

H ü Ü

) ! Ö Õ/¡ Ö Ž!å Õ

NMÂ	L "¼	H z	H z
Ô Ã9ù î 9	1 Ã		
£ Ö9ù î ä	1 Ã		
/â G¥ž L t			
JÔ C *ü			
1u)Ú C *ü			
-è ¥ C *ü			
Böu C *ü			
J Ö ý CC *ü			
ý C 9			
t Ö J ª ,ž			
i C ,ž Ä 3 ¹ É Ë ? ë Å	1 Ã		
J Ö Í 6(9ù Õ î ` Ü9ù Õ î ,X i C ,ž			
¹ - ä AuG£XG¥aC { 4o¢6 .BAx ,ž			
” 2 · + ó ,ž Ä 3 ¹ Ë ? ë Å			

@ Ë ¬ | ,ž Ä 3 ¹ É Ë ? ë Å			
µ*ü £ 3 Ä 3 ¹ Ë ? ë Å			
C { £ 3 Ä 3 ¹ Ë ? ë Å			
C { Ø5B ,ž Ä 3 ¹ É Ë ? ë Å			
` Ã9ùî ý#z Ä c 3 ¹ É Ë ? ë Å			
t Ö9ùî ê 9			
£ Ö9ùî ê Î			
Ý Ã ý#z NqÄ c 3 Nq¹ É Ë ? ë Å			
£ Ö k/â C *ü			
¯ Ã " ý#z Ä " c 3 ¹ É Ë ? ë Å			
Ä Ô Å Õ4Á4£9ù" ý#z Ä " c 3 ¹ É Ë ? ë Å			
Ä ` Å4œ6 4£9ù" ý#z Ä " c 3 ¹ É Ë ? ë Å			
h Ã J ª 4ÐÜ ,ž ,X/â â " Nq			
Ä Ô Å á6ÑG¡Ú2Œ¯3,ž ,X J ª 4ÐÜ ,ž			
G¡„ AuG‡Â' n «,ž Auæ¬ | Nq			
,ž "©ß á6ÑE@3,ž ,X J ª 4ÐÜ ,ž			
J ª ,ž ¹ K i C @ Ë ¬ |			
Õî 7¾Ð• µ*üN¢L=@ Ë ¬ |			
Ä ` Å ÚG¡Ú2Œ¯3,ž ,X J ª 4ÐÜ ,ž			
,ž "©ß ÃE@3,ž ,X J ª 4ÐÜ ,ž			
J ª i C @ Ë ¬ |			
G¥aC { G¡Ú2OAu9 J ª 4ÐÜ ,ž ,XG¥ Nq			
J ª i C µ*ü £ š Û			
)„ G¥# G£+ ó | Û			
ê ÕBöu y><l 1k ÂNq			
J ª			
A Ã4ÐÜ ,ž Nq			
× Ã!£6u ,ž Ö			
Ä Ô Å Î !£6u ,ž 6u			
Ä ` Å/ÔGž£6u ,ž 6u			

@Ì BćB÷Ž Ö)_Jß 1uî Au¹ 0BćB÷Ž Ö é ' '© î Au XBćB÷Ž Ö;X Z ÿ

Ü J)„ G¥# G£><

H ü Ü

) ! Ö Õ/¡ Ö Ž!å Õ

NMÂ	L "¼	H z	H z
Ô Ã4£9ù# | { *ó,X)„ G¥# G£Ö			
JÔ • Ã ¤ o ‡ u ,X)„ G¥			
v , ! ` à î , ! NM' r t Nq			
å JÊ> ó! " r t Nq			

å J ª G¥=a X š 9C G¥" r t Nq			
s ±L=Ü à ±C ª k,X)„ G¥			
a ± î u)„ G¥" Nq			
± | G¥ž i C ! " r t Nq			
ª ý C Ã 4ÁC ž 7G¥X)„ G¥			
š 9C G¥" r t Nq			
² C î uC G¥" r t Nq			
·)Ú D * A• ,X)„ G¥" Nq			
,X/âC E¨E¬			
J ª â4£9ù# | Ý G,X)„ G¥	× Ã		
4£9ù# |)„ G¥# 9 ãAu			
C D • Ãy « ‡ u ¬,X)„ G¥			
v C ! ž • ! " r t Nq			
, JÊ> ` à î ! NM" r t Nq			
¬ s ±L=Ü àC(¬! NMX)„ G¥			
š Î C G¥" r t Nq			
¬ ý C Ã 4ÁC ž 7G¥X)„ G¥			
¬ ±) 4vý,X)„ G¥			
¬4-6 ¹ ž 6 ¹ ¬,X)„ G¥			
¬,X ØNMâC			
¬ J ª â4£9ù# | Ý G,X)„ G¥	× Ã		
4£9ù# |)„ G¥# Î ãAu			
4£9ù# | { *ó,X)„ G¥# G£" Nq			
` Ãi C # | { *ó,X)„ G¥# G£Ö			
² i C ,X)„ G¥	× Ã		
ª k i C ,ž ,X)„ G¥			
Ø5BÎ nC { Ã´ 6C { ` J ª KSóC { ² ,X)„ G¥" Nq			
Ø5B$ @Ì ž J ª 9ùî) ! ,X)„ G¥" Nq			
J ª â i C # | Ý G,X)„ G¥			
i C # |)„ G¥# 9 ãAu			
C Î Î nC { Ã´ 6C { ` J ª KSóC { ¬ ,X)„ G¥			
i C ¬,X)„ G¥	× Ã		
Bü• C ! " r t Nq			
ª k $ @Ì ž J ª 9ùî) ! ¬,X)„ G¥" Nq			
¬ J ª â i C # | Ý G,X)„ G¥	× Ã		
i C # |)„ G¥# Î ãAu			
i C # | { *ó,X)„ G¥# G£" Nq			
Ý Ã1MC # | { *ó,X)„ G¥# G£Ö			
i C ,X)„ G¥			
J Ö$ @Ì å D6uð i C ,X)„ G¥			
ª k ó! ,X)„ G¥			
J ª â1MC # | Ý G,X)„ G¥	× Ã		
1MC # |)„ G¥# 9 ãAu			
SE¬ u ¬,X)„ G¥			
ÚG!6uý Ãý#zê S ¬ ý C ¬,X)„ G¥			
J Ö$ @Ì ¬4- å D6uð,X6uý Ãý#z			
¬ J ª â1MC # | Ý G,X)„ G¥	× Ã		

1MC # |),„ G¥# Î ãAu			
1MC # | { *ó,X),„ G¥# G£" Nq			
¯ Ã")[¬ | Í),„ G¥ž),„ G¥Ł Ë(=,X E ¡			
h Ã),„ G¥ž),„ G¥Ł Ë(=" r t Nq			
t Ö ó ñ),„ G¥ž),„ G¥Ł Ë(= - Nq			
A Ã ó ÿ),„ G¥ž),„ G¥Ł Ë(= - Nq			

@Ì BćB÷Ž Ö)_Jß 1uî Au¹ 0BćB÷Ž Öé ' '© î Au XBćB÷Ž Ö;X Z ÿ

!¡ @Ì),„ G¥# G£><

H ü Ü

) ! Ö Õ/¡ ÖŽ!å Õ

NMÂ	L "¼	Hz	Hz
Ô Ã4£9ù# | { *ó,X),„ G¥# G£Ö			
JÔ • Ã ¤ o ‡ u ,X),„ G¥			
,X/â C E¨E¬			
J ª â4£9ù# | Ý G,X),„ G¥			
4£9ù# |),„ G¥# 9 ãAu			
C D • Ã y « ‡ u ¬,X),„ G¥			
¬4-6 ¹ ž 6 ¹ ¬,X),„ G¥			
¬,X ØNMâC			
¬ J ª â4£9ù# | Ý G,X),„ G¥			
4£9ù# |),„ G¥# Î ãAu			
4£9ù# | { *ó,X),„ G¥# G£" Nq			
` Ã i C # | { *ó,X),„ G¥# G£Ö			
² i C ,X),„ G¥			
ª k i C ,ž ,X),„ G¥			
Ø5BÎ nC { Ã´ 6C { ` J ª KSóC { ² ,X),„ G¥" Nq			
Ø5B$ @Ì ž J ª 9ùî) ! ,X),„ G¥" Nq			
J ª â i C # | Ý G,X),„ G¥			
i C # |),„ G¥# 9 ãAu			
C Î Î nC { Ã´ 6C { ` J ª KSóC { ¬ ,X),„ G¥			
i C ¬,X),„ G¥			
ª k $ @Ì ž J ª 9ùî) ! ¬,X),„ G¥" Nq			
¬ J ª â i C # | Ý G,X),„ G¥			
i C # |),„ G¥# Î ãAu			
i C # | { *ó,X),„ G¥# G£" Nq			
Ý Ã1MC # | { *ó,X),„ G¥# G£Ö			
i C ,X),„ G¥			
ª k ó! ,X),„ G¥			
J ª â1MC # | Ý G,X),„ G¥			
1MC # |),„ G¥# 9 ãAu			
SE¬ u ¬,X),„ G¥			
ÚG!6uý Ã ý#z ê S ¬ ý C ¬,X),„ G¥			
¬ J ª â1MC # | Ý G,X),„ G¥			
1MC # |),„ G¥# Î ãAu			

1MŒ # | { *ó,X)„ G¥# G£” Nq			
¯ Ã")[¬ | Í)„ G¥ž)„ G¥ Ë(=,X E ¡			
h Ã)„ G¥ž)„ G¥ Ë(= ” r t Nq			
t Ö ó ñ)„ G¥ž)„ G¥ Ë(= - Nq			
A Ã ó ÿ)„ G¥ž)„ G¥ Ë(= - Nq			

@Ì BćB÷Ž Ö)_Jß 1uî Au¹ 0BćB÷Ž Ö é ' '© î Au XBćB÷Ž Ö;X Z ÿ

Ü J Ý5Ù ,ž ¬ | ><

H ü Ü

) ! Ö Õ/¡ ÖŽ!å Õ

NMÂ	Hz															
	& 2 b!¡ @Ì Ý5Ù ,ž														å D 6u ð ,ž	Ý5Ù ,ž ÜAu
	r C ê6u	J ª ,ž ¹ K			C @ÃÃ	£ Ö g , 6u	J ª 4ÐÜ ,ž	ç NM | Û	,œ- @ÃÃ	Ô8 N¢L= š Û	þ ÚG! ý #z	J a	ã Au			
		ì 6u	" 4Á	J a												
Ô Ã Þ H H ÿ - Nq																
t Ö î Au 1* ¬ È																
! ó ÂJí È!7																
J ª																
` Ã H ó ñ - Nq																
Ý Ã ó r £ ¬ | G¥NqÄ £ å ¹ É Ë ? ë Å																
Ä Ô Å4ÐÜ ,ž Nq																
Ä ` Å Ý5Ùi 9 ` £ åC																
Ê Ý5Ùi 9 ,X B Eî6u																
Ê J ª ,ž ¹ K Õ Ý5Ùi 9C																
Ê6u Ñ ¬Au9 Ý5Ù ,ž ,XG¥Nq																
Ê J ª																

Ä Ý Å ý #z ÚG!															
Ê ¤ ª ,œ- @ÃÃ															
Ê ¤ ª Ô8 N¢L=š Û															
Ê Í Ý5ÙÄ ê6u ð Å,X ÚG!															
Ê J ª															
Ä ¯ Å Ý5Ù ,ž YF¼4§E@															
ÊC @ÃE@ C Ä ê6u Å															
Ê,œ- @ÃE@ C Ä ê6u Å															
Ê,œ- @Ã ù>9c 3															
ÊA' n «,ž Auæ¬ | Nq4§E@- , ,ž															
Ê J ª 4ÐÜ ,ž 4§ E@- , ,ž															
Ê J ª															
Ä h Å ç NM Û															
Ê ó ¤ ª															
Ê ó S*ü															
Ä A Å J ª															
¯ Ã ó ó ÿ - Nq															

NMÂ	H z

	& 2 b!¡ @Ì Ý5Ù ,ž													å D 6uð ,ž	Ý5Ù ,ž ÜAu
	r C ê6u	J ª ,ž ¹ K			C @ÃÃ	£ Ög , 6u	J ª 4Ð Ü ,ž	ç NM | Û	,œ- @ÃÃ	Ô8 N¢L= š Û	þ ÚG! ý #z	J a	ã Au		
		ì 6u	" 4Á	J a											
Ô ÃÞ H H ÿ - Nq															
t Öî Au 1* ¬ È															
! ó ÂJí È!7															
J ª															
` Ã H ó ñ - Nq															
Ý Ã ó r £ ¬ | G¥NqÄ £ å ¹ É Ë ? ë Å															
Ä Ô Å4ÐÜ ,ž Nq															
Ä ` Å Ý5Ùi 9 ` £ åC															
Ê Ý5Ùi 9 ,X BEî6u															
Ê J ª ,ž ¹ K Õ Ý5Ùi 9 C															
Ê6u Ñ ¬ Au 9 Ý5Ù ,ž ,X G¥Nq															
Ê J ª															
Ä Ý Å ý #z ÚG!															

Ê ¤ ª ,œ- @ /Ã															
Ê ¤ ª Ô8 N¢ L=š Û															
ÊÍ Ý5ÙÄ ê 6u ð Å,X ÚG!															
Ê J ª															
Ä ¯ Å Ý5Ù ,ž YF¼4§E@															
ÊC @ÃE@ r C Ä ê 6u Å															
Ê,œ- @ÃE@ r C Ä ê 6u Å															
Ê,œ- @Ã ù >9 c 3															
ÊA' n «,ž Au æ¬ | Nq4§E@ +- , ,ž															
Ê J ª 4ÐÜ ,ž 4§E@- , ,ž															
Ê J ª															
Ä h Å ç NM Û															
Ê ó ¤ ª															
Ê ó S*ü															
Ä A Å J ª															
¯ Ã ó ó ÿ - Nq															

@Ì BóB÷Ž Ö)_Jß 1uî Au¹ 0BóB÷Ž Öé ' '© î Au XBóB÷Ž Ö;X Z ÿ

!¡ @Ì Ý5Ù ,ž ¬ | ><

H ü Ü

) ! Ö Õ/¡ ÖŽ!å Õ

NMÂ	Hz											
	r C ê 6u	J ª ,ž ¹ K			C @Ã	£ Ög , 6u	J ª 4ÐÜ ,ž	ç NM | Û	,œ- @ÃÕ	þ ÚG! ý #z	Ý5Ù ,ž ÜAu	
		ì 6u	" 4Á	J ª								
ÔÃ Þ H H ÿ - Nq												
t Öî Au 1* ¬ È												
! ó ÂJí È!7												
J ª												
` Ã H ó ñ - Nq												
Ý Ã ó r £ ¬ | G¥Nq£ å ¹ É Ë ? ë Å												
Ä Ô Å4ÐÜ ,ž Nq												
Ä ` Å Ý5Ùi 9 ` £ åC												
Ê Ý5Ùi 9,X BEî6u												
Ê J ª ,ž ¹ K Õ Ý5Ùi 9C												
Ê6uÑ ¬Au9 Ý5Ù ,ž,XG¥Nq												
Ê J ª												
Ä Ý Å ý #z ÚG!												
Ê ¤ ª ,œ- @ÃÕ												
Ê Í Ý5ÙÄ ê6uð Å,X ÚG!												
Ê J ª												
Ä ¯ Å Ý5Ù ,ž YF¼4$E@												

ÊC @ÃE@ C Ä ê6u Å												
Ê,œ- @ÃE@ C Ä ê6u Å												
Ê,œ- @Ã ù>9c 3												
ÊA' n «,ž Auæ¬ | Nq4§E@-, ,ž												
Ê J ª 4ÐÜ ,ž 4§E@-, ,ž												
Ê J ª												
Ä h Å ç NM Û												
Ê ó ¤ ª												
Ê ó S*ü												
Ä A Å J ª												
¯ Ã ó ó ÿ - Nq												

NMÂ	Hz											
	r C ê6u	J ª ,ž ¹ K			C @Ã	£ Ög, 6u	J ª 4ÐÜ ,ž	ç NM | Û	,œ- @Ã	þ ÚG!ý#z	Ý5Ù ,ž ÜAu	
		ì 6u	" 4Á	J a								
Ô Ã Þ H H ÿ - Nq												
t Öî Au 1* ¬ È												
! ó ÂJí È!7												
J ª												
` Ã H ó ñ - Nq												
Ý Ã ó r £ ¬ | G¥NqÄ £ å ¹ É Ë ? ë Å												
Ä Ô Å4ÐÜ ,ž Nq												
Ä ` Å Ý5Ùi 9 ` £ åC												
Ê Ý5Ùi 9,X BEî6u												
Ê J ª ,ž ¹ K Õ Ý5Ùi 9C												
Ê6uÑ ¬Au9 Ý5Ù ,ž,XG¥Nq												

Ê J ª											
Ä Ý Å ý #z ÚG!											
Ê ¤ ª ,œ- @ÃÃ											
Ê Í Ý5ÙÄ ê6u ð Å,X ÚG!											
Ê J ª											
Ä ¯ Å Ý5Ù ,ž YF¼4§E@											
ÊC @ÃE@ C Ä ê6u Å											
Ê,œ- @ÃE@ C Ä ê6u Å											
Ê,œ- @Ã ù>9c 3											
ÊA' n «,ž Auæ¬ | Nq4§E@- , ,ž											
Ê J ª 4ÐÜ ,ž 4§E@- , ,ž											
Ê J ª											
Ä h Å ç NM Û											
Ê ó ¤ ª											
Ê ó S*ü											
Ä A Å J ª											
¯ Ã ó ó ÿ - Nq											

@Ì BóB÷Ž Ö)_Jß 1uî Au¹ 0BóB÷Ž Öé ' '© î Au XBóB÷Ž Ö;X Z ÿ

Ý Ã @Ì Î ™‰

Ã @Ì V ‰

EÖü ¶ áEÖü

E ð)†)¥EB6¢6uÑÝL$@Ì ¹ ß1T/Ä @Ì ! D• ¯E°ý 9 56Ê • ÝL$@Ì È + &³ÄEB6¢V âOn$ ý 9 ÝL$@Ì ¹ ß1T/Ä On$ ý 9 b H Ü ¹ ü " Ž!å E ` ÑE ð,Õ¯E°Ö ä0Ÿ,X ê ÜC 4£9ùÕ î È¼` C 5b l Ü Ž!å Õ È &³ÄEB6¢V âOn$ ý 9 Úÿ ÕÝ @Ì ž ,X6u Ä

H Ü È On$ ý 9 Ú J ÕÝ,X @Ì ,X6u E@}4-On$ „ 6Ñ$dê ¹ LšÝL$@Ì ¹ ß1T/Ä „ 6Ñ$dê ¹ × H Ü È&³ÄEB6¢V ` „ 6Ñ$dê ¹ Úÿ ¹ r (= å @Ì r C È r C â @Ì "¼` C 5b È` ä ÞEÄ¬ È â È&³ÄEB6¢V â „ 6Ñ$dê ¹ Úÿ ÕÝ @Ì ` ,X6u × H Ü È&³ÄEB6¢V ÕÝ,X @Ì 6u + â,X E ð)†)¥56ÊÝ L$@Ì H È á)†)¥Lš¶ ÝL$@Ì È¹ ß1T/Ä)†)¥Lš¶ @Ì 4» S × H Ü È4£&³ Ä Öí êC ç4£#" Ü 0 Mš È „ 6Ñ$dê ¹ Ú J ÕÝ,X @Ì ,X6u <F½E@}4-On$ " äC ç ÝL$@Ì ¹ ß1T/Ä " äC ç × H Ü È" äC ç Ú J ÕÝ,X @Ì ,X6u <F¼ E@}4-On$ 8ÅA®C ç ÝL$@Ì ¹ ß1T/Ä 8ÅA®C ç × H Ü È @Ì ¹ F¼Ú þ ÚG!ý#z Ž!å Õ l Ü 5b E@r C È r C â @Ì "¼` C ¬ È 5b È)†)¥Lš¶ @Ì ž8ÅA®C ç Úÿ ÕÝ ` ,X6u Ä H Ü È @Ì È á E ð)†)¥EB6¢ÝL$@Ì Ä

B H Ü ¹ ,X r C #A, È @Ì r t "¼` C 5b l Ü Ž!å Õ È„ r "¼` C + 8ÖÝL$@Ì ÃNj á ÝL$@Ì Ã LZLš¶ ÝL$@Ì Ã c Ê i C ÝL$@Ì Ã#ý² NA®ð$di C —Ã8£² N¢ï î i C ÝL$@Ì Ã#-"3 8 i C | A¶ÝL$@Ì Ã 8£² “ ` ï î i C ÝL$@Ì Ã#KEî Ô i C ÝL$@Ì ` Î D‹ ë € i C NRKÂÝL$@Ì Š@ Ì Ax5 Ä H ÜAx5 ` ä â È @Ì "¼` C ¬ È 5b È J Ö)†)¥Lš¶ @ Ì ÕÝ @Ì ,X6u È8ÅA®C ç ÕÝ @Ì ,X6u È 8ÖÝL$@Ì 1 Š6uð Õ Ý @Ì ,X6u Ä

B H Ü1R5F,X ¥CKŽ #A, ž:7 _ î ` 6uð û î Mš,X H' ¬ È• È @Ì ¥CKŽ )†)¥Lš¶ @Ì Ã8ÅA®C ç ¹ ž 8ÖÝL$@Ì 1 E Š6uðG›*ü ¥CKA'0Ÿ• ã È Ús @Ì q"©H' ¬ È 6uÑÝL$@Ì È6u Nq È J b H Ü ¹ NZª Z E ð,Õ¹ > 1u)Ú ¥,X Ë É Õî "©Ž9ùî ; '; Ê È"¼` ž F¼ " Ž!å E ` ÑE ð,Õ¯E°Ö Ä @Ì ,X!¡ @Ì)†)¥Lš¶ @Ì È r L { Ž)_ à ä Š£ Ä

B ÑA• ,¥-71u)Ú¨ , î b H Ü ¹ 1R¥,XA•,¥AGÃ > @ Ë [É G b š E ð)†)¥EB6¢6uÑÝL$@Ì Oj õ @Ô¥> 6u/<,X Má Ê È @Ì 9‹ š å/ î @ë ¥> Ž!å Õ B Eî6u 6uÄ @Ì b H Ü ¹ ü Þ#KA• x ç Ö(Þ Ö x ç È6u Nq¬ È Ä

B ÑA• ,¥-71u)Ú¨ , î b H Ü ¹ 1R¥,XA•,¥AŒÃ > @ Ë [É G b š E ð)†)¥EB6¢6uÑÝL$@Ì @Ô¥> ÃE@6 @Ì ,X Má ÊÈ @Ì b H Ü¥> B Eî6u ÃE@6 @Ì ô È!£ ô ¥> M6 Ž!å Õ È ÜAuŽ!å Õ Ä b H Ü ¹ È @Ì ÃE@6 @Ì Æ<F¼` äE@uêC"² È3 AuE@ 6u 6uÄ

B @Ì H Ü ¹ :7 _ î î A, uA,EîE›,X É G b @Ì ¹ Lš 0² Ë x ç • ã ² C 6u Ñ,XA, Ê È Lš¶ ² C F¼Ú $6u/ î @ë6u6uÑ È*ü b 6u %"…Ä þ7Ç H Ü ¹ !6 È Lš¶ E ² C 6uÑ 6uÈ ² C G¥Nq Ä B @Ì H Ü ¹ :7 _ î î A, uA,EîE›,X É G b å HL$ û6u/<%"..Auæ%"…Í B5\ \ L$ û6u/<,XA, Ê È @Ì å0úÜ5 Ê,X , ¹ \ \ L$ û6u/< 6uÄ B @Ì H Ü ¹ :7 _ î î A, uA,EîE›,X É G b ² C "¼JÔF¼Ú%"…Í B5Æ9‹ \ î þ?·L8L$,XL$ û6u/<,XA, Ê È @Ì Í á þ $µC‡' óL$ û6u/<?·L8L$ 5 Ê , ¹ Õ,X Æ9‹ \ î þ?·L8L$,XL$ û6u /< ÜAu 6uE¯> ² C "¼JÔÈ £ å6u Ž!å Õ Ä

B ÑA• ,¥-71u)Ú¨ , î b H Ü ¹ 1R¥,XA•,¥AŒÃ > @ Ë [É G b š E ð)†)¥EB6¢6uÑÝL$@Ì r ¥6u/<,X Má ÊÈ @Ì 9‹ š å Ñ WY i C 5Ùr C ¥> áCY E› 6uŽ!å Õ BEî6uÄ @Ì r L ¥> 6uÈ¥> Ë 6uÄ

B @Ì H Ü ¹ :7 _ î uA,EîE› Z É G b å HL$ û6u/<%"..Auæ%"… Í B5\ \ L$ û6u/<,XA, Ê È @Ì å0úÜ\ \ 5 Ê,X , ¹ \ \ L$ û6u/< 6uÄ H Ü ¹ ž H Ü ¹ È @Ì Úÿ À Ô1 ¯ :7 _ î 1 ` A õ î A, ` H1 ¯ õ Ê6uð û î È uA,EîE› É G b A×H ² C 6uÑ*üEèJ"¼JÔXA, Ê È Î b @Ì þ 9 ¥) ì +9J4§Ü @Ì Böu(Š‰` 4£9ù(Š%1 ´ 2ô È @Ì Ú ² C 6uÑ*üEè+ s *ü b @Ì , ¹ 6u %" … A×H "¼JÔ¹ £ å"¼` C È J Ú ² C ç*üA• Bú ,X 6u6uÑE¯> "¼JÔÈ £ å6u Ž!å Õ Ä

H Ü ¹ È @Ì À Ô1 ¯ :7 _ î 1 ` A õ î A, ` 1 ¯ ,¥ _ î 1 ` Ý õ î A, È uA,EîE›É G b ² C "¼JÔF¼Ú%"…Í B5Æ9‹ \ î þ?·L8L$,XL$ û6u/<,XA, ÊÈÍ HL$ û6u/<%"..Auæ á þ $µC‡' óL$ û6u/<?·L8L$ 5 Ê , ¹ Õ,X Æ9‹ \ î þ?·L8L$,XL$ û6u/< ÜAu 6uE¯> ² C "¼JÔÈ £ å6u Ž!å Õ × Í HL$ û6u/<%"..Auæ á þ $µC‡' óL$ û6u/<?·L8L$ 5 Ê , ¹ Õ,X Æ9‹ \ î þ?·L8L$,XL$ û6u/< ÜAu 6uE¯> ² C "¼JÔÈ £ å6u Ž!å Õ Ä

B ÑA• ,¥-71u)Ú¨ , î b H Ü ¹ 1R¥,XA•,¥AŒÃ > @ Ë [É G b š E ð)†)¥EB6¢6uÑÝL$@Ì M2@Ô¥> 6u/<,X Má ÊÈ @Ì 9‹ š å Ñ WY i C 5Ùr C ¥> á CYE› 6uŽ!å Õ BEî6uÄ @Ì r L ¥> 6uÈ¥> Ë 6uÄ

H Ü ¹ È @Ì À Ô1 ¯ :7 _ î 1 Ý h õ î A, ` 1 ¯ ,¥ _ î 1 Ý Ô õ î A, È uA,EîE› É G b ² C "¼JÔF¼Ú%"…Í B5Æ9‹ \ î þ?·L8L$,XL$ û6u/<,XA, Ê È @Ì

Ú s \ \ ,X 6u6uÑE¯> "¼JÔÈ£ å6u ×J Í HL$ û6u/<%"..Au æ á þ$µC‡' óL$ û6u/<?·L8L$ 5 Ê, ¹ Õ,X Æ9‹ \ î þ?·L8L$,XL$ û6u/< ÜAu 6uE¯> ² C "¼JÔÈ£ å6u Ä

H z È´ Lš¶ H î 4½þ0úÜL$ û6u/<%"..Auæ?·L8L$,X?U' È4£ @Ì 1 h :7 _ î 1 ? õ î A,`1 h ,¥ _ î 1 × õ î A,‡A,È Lš¶ Ú s \ \ F¼Ú%"…Í B5 î þ?· L8L$,XL$ û6u/< EAu 6u6uÑE¯> "¼JÔÈ£ å6u Ä

H z È4£ @Ì 1 h :7 _ î 1 ? õ î A,` H1 ` õ Ê6uð û î ‡A,È @ Ì A×H² C 6uÑ*üEèÈ+ sAuæ *ü b r ‘ 6u %"..Auæ ¬ È "¼JÔ¹ £ å"¼` C È J Ú² C ç*üA• Bú ,X 6u6uÑE¯> "¼JÔÈ£ å6u Äb H Ü ¹ È @Ì ,X 6u 6uÈ!£6uM6 Ä

@Ì ž $ @Ì ¹ ß Ü/Ä Lš¶ ?U4£9ùEB6¢Ã 56Ê • Ã 56Ê „ 1 A' Û,X*ó{ ž JÔ Ä

Böu y><+ @Ì :7 _ î b H Ü ¹ Mš y Î Ä

¯ ÃBöu y><X4ê Î.

Ã 4ê Î.

@Ì Böu y><¹ Õ4Á4£9ù 4ê Î. Ä Böu y><Ý'; Bö F¼b H Ü ¹ ž ¹ â óKÈNU×,X É Õ î î Auš í ü Î š í ÊÃØNMK' î Auš í ž,Ì G?˜n ¹ ß Ü/Ä Õ î î Auš í Ã¹ ž ÑA• ,¥-71u)Ú¨, î É @Ô¥> A• ,X @Ì µC•M4êy?˜í 1 Ë üBöu y ,X Ô8 ?˜n Ê,X•M?˜n4ê Ä

Ã Õ4Á4£9ù

EÖü ¶ áEÖü
b H Ü ¹ È Lš¶# | Bó CŸE›# | C { È Î b ¹ ß5×<%È @Ì :7 _ î Ax Lš¶6Ñó ÝC‡ó,XC G¥¹ $µC‡9ùE¤C G¥ŁØ ÃNXAu,XC Ô ¹ ž SE¬ ó u Ö

Lš¶ Õ4Á,œý è ¢4£9ù# | Õ4Áª k ”),„ G¥# 9 ×
b H Ü ¹ È Lš¶ î þ S*ü,XJÊ> \ µNqz ÜAu “ ×
5×<% Lš¶8CQ,X µC A„) È Lš¶ Ã¹ ¢ ÑYJÊ> 1 G¥=a X ª k C G¥¹ $µC‡Á ó ` KSó,XC G¥ŁØ Ä

´!8 È Lš¶¹ Õ4Á4£9ù Î. 4ê H z Böu y><Ä

h ÃG¡?UîAu 1* ž î Au Au

K' î Au 1*` î Au Au¤/ Ö
EÖü ¶ áEÖü

Lš¶ B*ó { 4£9ù(M&•.B n K ' î Au 1* ` î Au AuÈ ?U' )„ ü h ! NMXó µ*ü 3 ,XAuG£Ã , Bû,XAuË • "© ž , BûC Ë š Û,XAu¤ Ã i C û { ` Î nC { l » Ã ´ 6C { ` S *ü C { JÔÃNXAuBó ,XAu¤ ÃEæÊ k /â ,X.BAxÃ 9 ,X.BAxÊ&• ` AuG£ž * ../Ã ÚAuæ) (À Ë,X Au1 Ä

Ã FI ~ Õî î Auš í ,X Ä â

@Ì 4ê ,XBöu y ><0úÜ Õî î Auš í ,X?U' È,ó r Ã ` H ¡ ô Z @Ì ,XBöu (Š ‰Ã 4£9ù ä p Ã6u ð ,ž ¬ | `)„ G¥# G£1 Ý G µ C Ä

Ã î Auó KÈ

@Ì î AuH z 7¾@Z Ü ¹ CK7Ç Ü ¹ !6 Ä

Ã 9ù î < ó

EÖü ¶ á EÖü
Lš¶ ,X9ù î < ó þ Ü Ä

Ã A„Bú ! Õ

@Ì ,XA„Bú ! Õ Ž!å Õ Ä @Ì ß 2 $ @Ì B J 4£9ù Ø,X ?U4£#")ƒ W.B n J A„ Bú ! Õ È @Ì $ @Ì On$ ý ä i C C ç ÝL$ @Ì ¹ ß1T/Ä On$ ý ä Ã)†)¥ ÑL EB6¢ "Ä Ñ ÝL$ @Ì ¹ ß1T/Ä "Ä Ñ)†)¥ Ã / , 1*/ 21* $0(5, &$6 , 1& ¹ ß1T/Ä 5b Ñ)†)¥ Ã / LQJORQJ 0H[LFR 6 $ ' (& 9 ¹ ß 1T /Ä | ?S ¹)†)¥ Ã . (/ / < 6, 1* $325(, 19(670(17 75$' , 1* 37(/ 7' ¹ ß1T/Ä „ t 5)†)¥ ÃOn$ Ã ‹ /¥ C ÝL$ @Ì ¹ ß1T/Ä Ã ‹ /¥ C ž / LQJORQJ 1 $ 6DOHV / / & ¹ ß1T/Ä ë 5bJÔ ,XA„Bú ! Õ 5b × / LQJORQJ , QWHUQDWLRQDO (XURSH G R R =UHQMDQLQ ¹ ß1T/Ä 2 è 4È n)†)¥ Ã / LQJORQJ 1HWKHUODQGV % 9 ¹ ß1T/Ä 9KD)†)¥ ž / LQJORQJ *HUPDQ *PE+ +$1129(5 ¹ ß1T/Ä ‹ Ñ)†)¥ ,XA„Bú ! Õ û × @Ì WY $ @Ì ,XA„Bú ! Õ Ž!å Õ Ä Böu y ><¹ Ž!å Õ ë / Ä

Ã G¡?Uû Û š .B n • "© ` EÝ½ q B

EÖü ¶ á EÖü

NM,Â	G¡?Uû Û š
G¡?U,X T 9! NM	BúUXCYE› H ¹ Þ è) NMT 9! NM- Nq4 A¹/¥ ,Â ó ÿ - Nq¨ _ CYE›
G¡?U,X h ! NM# Búš Û ² ê E@	) NM ² ê E@ ,X h ! NM# Búš ÛG¥Nq4 A¹/¥ ,Â ó ÿ - Nq¨ _ CYE›
G¡?UÜ9ù Õ î G¡?U6(9ù Õ î	BúM6Ë 4 Ü J C { ,X!¨ _ CYE› ê ,ž "© 1k,X

	KSó6u i C ,ž 4 Ü J " ý#z,X!¨ _C¥E›
G¡?Uå D6uð ,ž,X $ @Ì G¡?UM2< C $ @Ì	å D6uð ,ž 4 Ü J6uð ,ž,X!¨ _C¥E› ê å D 6uð 3,ž 4 Ü J " ý#z,X!¨ _C¥E›

Ã à Ô{ ß ` M2à Ô{ ß Õî Ü J,X î AuØ)Ú • "©

EÖü ¶ áEÖü
à Ô{ ß,X Õî Ü J

Lš¶ ¬,X Ü J Í Ë ž ª k,X " C { ÝBúM6Ë AuG£Ä V>• Ü J • Ô4œ{ • ¹ ! H z ¢1 Ý • C 9,X È í ¹ >• Ü J • ,XC { ÃBó Ù À Ô4œ{ • C >• Ü J • 5à6 ä,X @] ü Ô4œ{ • Ü J Böu y >< ,XBúM6Ë Î . Ä Lš¶ ª k,X " C { BúM6Ë â ¬,X Ü J Í ËBúM6Ë ,X ÂNqÈA×HC @ÃÃ 6u $v Ë × C @ÃÃ 6u $v Ë áC‡¹ † £,X È q õ † £,œ - @ÃÃ ` þ ÚG! ý#z Ä E¯> Õî Ü J ¥*ó,X,È y,Ì GC *ü b ¥*ó ÊAu9 ' ó 3,ž Ä Õî Ü J 5à¥> ,ž ûA• ê u ûA• ,X x ç C *ü ÈAu9 ,ž ûA• ê u ûA• ,X ñ Ÿ.BAxG¥NqÄ

M2à Ô{ ß,X Õî Ü J

Lš¶ ¥*ó,X Ü J ä ž ü Ü J ª k,X ÃE|Ax" C { ÝC D¹,X @ Ë AuG£Ä Ü J ä û b Ü J ª k,X>•C D• bC D¹ ÃE|Ax" C { @ Ë ÑNqX ÂNqÈ.BAx @]× Ü J ä ã b Ü J ª k,X>•C D• ÃE|Ax" C { @ Ë ÑNqX ÂNqÈAu9 ' ó 3,ž Ä E¯> Õî Ü J ¥*ó,X,È y,Ì GC *ü b ¥*ó ÊAu9 ' ó 3,ž Ä Õî Ü J 5à¥> ,ž ûA• ê u ûA• ,X x ç C *ü ÈAu9 ,ž ûA• ê u ûA• ,X ñ Ÿ.BAxG¥NqÄ

Ã { ,X ø • Û š ` Ü J Böu y><X4ê • "©

EÖü ¶ áEÖü
{ ,X ø • Û š

@Ì Ü J Böu y><X Ü J 8×È ¹ { Î . \ ¹.B n È Ù À @Ì ž @Ì { ,X Ý $ @Ì Ä @Ì ø • { ,X Û š È @Ì ¹ Ý Í >• i C • ,X o ÈEîE› – â>• i C • ,X ,Ì G# | 5à• Ý Ã ¬ ² y È J è Ý6ÑoE¤ü Í >• i C • ,X o E¡ J ² y G¥NqÄ

Ä Å Ü J Böu y><X4ê • "©

4ê Ü J Böu y><Ê È Ü J 8×È Ù À @Ì ž <F¼$ @Ì Ä

¢ ª k $ @Ì,X r L { ¹ CKÈ Lš¶ Ô Ÿ Ú J 4‡9 Ü J 8×È × ¢ û r L { ¹ CK0!6 4‡9 Ü J 8×È Ä Í b à Ô{ ß Õî Ü J ª k,X $ @Ì È7¾J â @Ì à « Ô4œ{ • { ¹ CK4‡9 @Ì Ü J 8×È È J Ú J ü Ü J ¹ ! r)„,X " ý#z ü Ü J ý#z><) ëNMÂ¡ ô Ä ü 4ê Ü J Böu y><Ê È $ @Ì â @Ì G›*ü,X î Au 1* ê î AuóKÈá Ô7È,X È Ý'; @Ì ,X î Au 1* ` î AuóKÈÍ $ @Ì Böu y><E¯> ™?U,XA×H Ä Í bM2à Ô{ ß Õî Ü J ª k,X $ @Ì È ¹ C D¹ ÃE|Ax" C { @ Ë Î . Í J Böu y><E¯> A×H Ä

Lš¶ Y ÝG¡û T 9 - NqÃ x ç ž þ r)„ ý#z ü Ü J Böu y><4ê Ê \ ¹ %ŒJÔÄ $ @Ì ,X6u ð ,ž Ã ' ó " 3,ž ž4ÐÜ ,ž á & 2 b @Ì ¹ Ý,XF¼Ú Ú ÿ 0 å D6uð ,ž Ã å D6uð 3,ž ž & 2 b å D6uð,X4ÐÜ ,ž Nqü Ü J Böu y>< 6uð ,ž Ã " ý#z ž4ÐÜ ,ž NqNMß) (À ë/ Ä $ @Ì å D6uð Ú ™,X ' ó c 3C¥E› Z å D6uð ü A¹ $ @Ì ó ñ Ý5Ù ,ž • Ý,X ÑNqX È J - Nq† £ å D6uð ,ž Ä @Ì å $ @Ì Î C { ¥*ó,X þ r)„ YF¼x ç 3,ž È <Nq%ŒJÔ& 2 b!¡ @Ì 6uð,X " ý#z × $ @Ì å @Ì Î C { ¥*ó,X þ r)„ YF¼x ç 3,ž È Ý @Ì Í A¹ $ @Ì ,X ÚG!¨ _ ü & 2 b!¡ @Ì 6uð,X " ý#z ` å D6uð 3,ž KÈÚG!%ŒJÔÄ $ @Ì KÈÎ C { ¥*ó,X þ r)„ YF¼x ç 3,ž È Ý'; !¡ @Ì Í Î • $ @Ì ,X ÚG!¨ _ ü & 2 b!¡ @Ì 6uð,X " ý#z ` å D6uð 3,ž KÈÚG!%ŒJÔÄ

V p ¹ Lš¶ î Au ' â ¹ @Ì ê $ @Ì î Au ' Í à Ô x ç,XAxn á à Ê È ¢ Lš¶,X?¦ z Í A¹ x ç \ ¹ A×H Ä

Ã Ü9ù] f Ú2Ož E à4£9ùî AuØ)Ú • "©

¶EÖü áEÖü

Ã)„ G¥ž)„ G¥Ł Ë(=,X.B n Û š

)„ G¥Ł Ë(= Û Õ î Õ Ý,X óL$-Á Ä Ô8 Û ¢C D¹ CKÝ þ Ü Y ó Å Ã# | û Ã ç bE@ 6 Æ¹ G¥Nq)„ G¥Ã Ë ¬ | N¢L=\ ã,X i C Ä

Ã ê Õ î u ` ê Õ y><l 1k

EÖü ¶ áEÖü

Ä Å ê Õ x ç

ê Õ x ç Ý x ç ¥*ó¹,X G ó")[Ú ê ÕG¥Nql 1k A„Bú ! Õ 9 BúÄ

bC { Bó ><¹ È ê ÕBûÕ û NMÂG›*üC { Bó ><¹,X G ó")[l 1k A„Bú ! Õ Ä C Î 0úÜ ó! C *üC ê 5 Ê,XC { 5à ó 9,X ê Õ ç K½ó! { *ó,X" %ÂNqü C ê ó KÈY \ ¹ C ê × J ª " %ÂNqÈ y Au9 ' ó 3,ž Ä ¹ Z Æä AuG£,X ê ÕM2BûÕ û NMÂ È bC { Bó ><¹ G› *ü x ç ¥*ó¹,X G ó")[l 1k Ä")[¬ | Í)„ G¥X E ¡ Nqü)„ G¥# G£><) (À ë/ Ä

Ä Å ê ÕBöu y><,X l 1k

Wê 4£9ù,XC { Bó >< ,XC { ` Bó NMÂ ÈG›*üC { Bó ><¹,X G ó")[l 1k È6uð ,ž L8 þ ÚG! ý#zNMÂ ê È J ª NMÂG›*ü ¥*ó Ê,X G ó")[l 1k Ä Wê 4£9ù,X ý#z>< ,X 9 âC *üNMÂ ÈG›*ü x ç ¥*ó¹,X G ó")[l 1k Ä ÞEÄl 1k{ *ó,X ê Õ y><l 1k ÂNqÈAu9 J ª 4ÐÜ ,ž Ä Wê 4£9ù,X)„ G¥# G£NMÂ ÈG›*ü)„ G¥# G£¥*ó¹,X G ó")[l 1k Ä")[¬ | Í)„ G¥X E ¡ NqÈ ü)„ G¥# G£><) (À ë/ Ä

Ã G¥a¹ K

EÖü ¶ áEÖü

G¥a¹ K È Û 6 ä Ô • ,XG¥aC { J 6 ä J ª • ,XG¥aBó ê ,ž ¹ K,X Ü à Ä ' Lš ¶ ä G¥a¹ K Ü à,X Ô • Ê È.BAx,Ì G,XG¥aC { ÃG¥aBó ê ,ž ¹ K Ä

Ä Ô Å G¥aC {

Ã Ú2O` AuG£

Lš ¶ B1u)ÚG¥aC { ,X î u õ ã ` G¥aC { ,X Ü à)„ G¥# G£(MU È ÚG¥aC { æÚ Ö ¹ - ä AuG£XG¥aC { × ¹ @ Ë AuG£è J ¬ | Au9 J ª 4ÐÜ ,ž ,XG¥aC { × ¹ @ Ë AuG£è J ¬ | Au9 ' ó 3,ž ,XG¥aC { Ä

G¥aC { ü ñ Ÿ.BAxÊ ¹ @ Ë AuG£Ä Í b ¹ @ Ë AuG£è J ¬ | Au9 ' ó 3,ž ,XG¥aC { È,Ì G x ç C *ü,È y Au9 ' ó 3,ž × Í b J ª 2Oÿ ,XG¥aC { È,Ì G x ç C *üAu9 ñ Ÿ.BAx G¥NqÄ ´ JÔ { • ê ¤ o ‡ u 5à { *ó,X Ã þ Ù ÿ ê á 5×<%G¡ û=aC ä Ú,X h Búl ê h /< B È Lš ¶ Ý'; NXó Ý ª ,X Í ËG¥Nq0 ñ Ÿ.BAxG¥NqÄ

u ¹ K

Lš ¶ Õ Ý,X u ¹ K Û ¢ ¥ > • ?¦ z Ú d 0ú ÜG¥aBó n ,X ¹ K È Ú ÿ G›*ü ¹ ß Ý/¡ • ã E¯> AuG£Ö

¹ - ä AuG£Ö

Lš ¶ 1u)Ú!8 2OG¥aC { ,X î u õ ã ¹ ª Ü à)„ G¥# G£ ,Â Û È è!8 2OG¥aC { ,X Ü à)„ G¥# G£(MU â Î óC] f ,Ì Ô7ÈÈ G ü (Mn ¹ ó { *ó,X)„ G¥# G£È ™ Í G¥` ¹ þ S ¬ G¥G¥Nq Î . ,X ý C,X ¬ Ä Lš ¶ Í b!8 2OG¥aC { Ý'; r L ý)[ "©.BAxý C 9 Ä!8 2OG¥aC { ?UÙ ÀBûÕC G¥Ã h /< B Ã h Búl Ã J ª h ! Ã i C ` KSó h ! 1 Ä Lš ¶ Ú7¾C { Bó ><¹ CKÔ H Y ÿ Ô H ó,X i C ` KSó h ! È ë/ Ô H Y ó,XM2# | C { × ª k Ê óL$ü Ô H Y ÿ Ô H ,X i C ë/ J ª # | C { Ä

¹ @ Ë AuG£è J ¬ | Au9 J ª 4ÐÜ ,ž Ö

Lš ¶ 1u)Ú!8 2OG¥aC { ,X î u õ ã ¶ ¹ ª Ü à)„ G¥# G£ ,Â Û œ¹ Î ,Â Û È è!8 2OG¥aC { ,X Ü à)„ G¥# G£(MU â Î óC] f ,Ì Ô7ÈÄ!8 2OG¥aC { Ý'; @ Ë AuG£è J ¬ | Au9 J ª 4ÐÜ ,ž È £ 3 ê ý k Ã" %3,ž ` Ý'; r L ý)["©Au1k,X ý C 9 Au9 ' ó 3,ž Ä!8 2OG¥aC { ?UÙ À h ! NM¥aC Ä Lš ¶ Ú7¾C { Bó ><¹ CKÔ H Y ÿ Ô H ó,X J ª i C È ë/ Ô H Y ó,XM2# | C { × ª k Ê óL$ü Ô H Y ÿ Ô H ,X J ª i C ë/ J ª # | C { Ä

¹ @ Ë AuG£è J ¬ | Au9 ' ó 3,ž Ö

Lš ¶ Ú Õ Ý,X þ æÚ ¹ - ä AuG£` ¹ @ Ë AuG£è J ¬ | Au9 J ª 4ÐÜ ,ž ,X u ¹ K È ¹ @ Ë AuG£è J ¬ | Au9 ' ó 3,ž Ä ü ñ Ÿ.BAxÊ È Lš ¶ Z#\L8 ê :+ £ å î AuJí G! È ÚF¼ÚG¥aC { Û n ¹ @ Ë AuG£è J ¬ | Au9 ' ó 3,ž ,XG¥aC { Ä7¾C { Bó

><¹ CKCYE› Ô H ó è NXó Õ ÝCYE› Ô H,X È ë/ J ª M2# | G¥aC { È J - ë/ x ç ûG¥=aC { Ä

,ž ¹ K

Lš¶ Ú Í J"u Ý { Ã E à { `G¡û E ¡,X ,ž ¹ K i C Ý'; @ Ë AuG£è J ¬ | Au 9 ' ó 3,ž È ë/ x ç ûG¥aC { ×7¾C { Bó ><¹ CKNXó Õ ÝCYE› Ô H,X È ë/ J ª M2# | G¥aC { Ä

!8 ê È Lš¶ ÚF¼ÚM2x ç û ,ž ¹ K i C b ñ Ÿ.BAxÊ Û n ¹ @ Ë AuG£è J ¬ | Au 9 J ª 4ÐÜ ,ž,XG¥aC { È ë/ J ª ,ž ¹ K i C ÄA¹2OG¥aC {,X,Ì G6uý 9Au9 ' ó 3,ž Ä

Ã £

Lš¶ Í b ¹ - ä AuG£XG¥aC { ` ¹ @ Ë AuG£è J ¬ | Au9 J ª 4ÐÜ ,ž,X u ¹ K i C 1 È ¹ NXó µ*ü 3 Î . .BAx3 š Û Ä

Lš¶5×<%üC { Bó ><¹ ´ NO¬ Î á ™?U,XNqê ä ` ~ o G Ã9‹ k,X Ý GE› • _NMÃ ' ! (Š ‰¹ ž Í þ 94£#"(Š ‰,XN¥# 1 Ü)Ú è Ý q B,X µ C È ¹ ¥*óE±4z,XN¢L= G¡ÈAu1k Ü à h ,X)„ G¥# G£âNXó6Ñ ,X)„ G¥# G£ KÈÂNqX)„ ,X V)[t G¥NqÈ.BAxNXó µ*ü 3 Ä

Í b ´ JÔ • Ã ¤ o ‡ u1 ¹ 4£9ù# | 6 ä,X h /< B Ã h Bú ` h ! NM¤aC È ´ AŽ ú , üG¡û=aC ä Ú È Lš¶ Ý'; H þ , 4Áó,XNXó µ*ü 3 AuG£3 š Û Ä Í b h /³ C ! È Lš¶ z EÝ½Ý'; H þ , 4Áó,XNXó µ*ü 3 AuG£3 š Û Ä

L8 ÞEÄh /< B Ã h Bú ` h ! NM¤aC ê È b!£ þC { Bó ><¹ È Lš¶ Í Ø b á àL !‰,XG¥a¹ K,XNXó µ*ü 3 Ú ÿ E¯> AuG£ÄG¥a¹ K7¾ñ Ÿ.BAxâ µ*üN¢L=þ :+ r t ,X È Ø b1 ÔL !‰È Lš¶ Ý'; þ 9 þ Ü Y,XNXó µ*ü 3 AuG£3 š Û ×G¥a¹ K7¾ñ Ÿ.BAxâ µ *üN¢L=Æ :+ r t î þ ¥*ó µ*ü £ ,X È Ø b1 ` L !‰È Lš¶ Ý'; A¹¹ K H þ , 4Áó,XNXó µ*ü 3 AuG£3 š Û ×G¥a¹ K7¾ñ Ÿ.BAxâ Æ4£¥*ó µ*ü £ ,X È Ø b1 ÝL !‰È Lš¶ Ý '; A¹¹ K H þ , 4Áó,XNXó µ*ü 3 AuG£3 š Û Ä

Í b üC { Bó ><¹ K ÝEW' µ*üN¢L=,XG¥a¹ K È Lš¶ A' J µ*üN¢L=7¾ñ Ÿ.BAxâ J þ :+ r t È Axn Ø b1 ÔL !‰,XG¥a¹ K È Ý'; þ 9 þ Ü Y,XNXó µ*ü 3 AuG£3 š Û Ä

Lš¶ Í b Ø b1 ÔL !‰` 1 ` L !‰,XG¥a¹ K È Ý'; J þ 7L8£ š Û,XBúM6- Nq` r L ý)[ Au1k ý C 9 Ä Í b Ø b1 ÝL !‰,XG¥a¹ K È Ý'; J BúM6- Nq£ ÆAu¤ £ š Û â,X - ä ` r L ý)[Au1k ý C 9 Ä

Ý';) NM¤Au1kNXó µ*ü 3 ,X Ø2OG¥aC { È J µ*üN¢L=(MU âA¹2O ,X J ª G¥aC { :+ á à Ä ') NMG¥aC { ´ "©¹ Ü)Ú ä A˜ NXó µ*ü 3 ,X µ C Ê È Lš¶ q B µ*üN¢L=(MU Ú h ! NMæeÚ 8¹ F4˜ Ü È ü4˜ Ü Î . ÞAu1kNXó µ*ü 3 È.B n4˜ Ü,X q B ` Au¤ • "© V ß Ö

h ! NM¤aC 4˜ Ü µ*üN¢L=EW' ,XJÊ>

h /< B4˜ Ü î S %" /< ž þ Ú2O h ! NM¤aC ,XJÊ> S %" /<

h Bú BúUX4˜ Ü Ñ Y v È ¹ ñ Ÿ.BAxÊ&• 0 BúUX,XCK1kÊ&•

h Bú BúUX4˜ Ü #Kê v È ¹ ñ Ÿ.BAxÊ&• 0 BúUX,XCK1kÊ&•

h Bú BúUX4˜ Ü h $ @Ì ! NM

J ª h ! 4˜ Ü , ¹ Û*üG¥

J ª h ! 4˜ Ü • G¥` ±A•G¥L

J ª h ! 4˜ Ü h $ @Ì ! NM

Í b æÚ 4˜ Ü,X h Bú ` ´ JÔ • Ã ¤ o ‡ u 1 ¹ 4£9ù# | 6 ä,X h /< B ` h ! NM¤aC È Lš¶ –5×Z Æµ*ü 3 4£P`È4§Ü ' ! (Š ‰¹ ž Í þ 94£#"(Š ‰,XNX# ÈEîE›E±4z N¢L=2 · ` H þ , 4ÁóNXó µ*ü 3)[ÈAu1kNXó µ*ü 3 Ä æÚ 4˜ Ü,X J ª h ! È Lš¶ –5×Z Æµ*ü 3 4£P`È4§Ü ' ! (Š ‰¹ ž Í þ 94£#"(Š ‰,XNX# ÈEîE›E±4zN¢L=2 · ` þ 9 þ Ü Y ê H þ , 4ÁóNXó µ*ü 3)[ÈAu1kNXó µ*ü 3 Ä

Lš¶ ÚAu¤ êE@ª,X 3 š ÛAu9 ' ó 3,ž Ä Í b Õ Ý,X ¹ @ Ë AuG£è J ¬ | Au9 J ª 4ÐÜ ,ž,X u ¹ K È Lš¶ ü Ú£ 3 ê ý k Au9 ' ó 3,ž,X à ÊA×H J ª 4ÐÜ ,ž Ä

Ã4o¢6.BAx

G¥¤aC { $µC‡ß ë 5 Ê Ô,X È\ ¹ 4o¢6.BAxÖ ª A¹G¥¤aC {)„ G¥# G£X Ü à ý 4o¢6 × A¹G¥¤aC { ÆE@Ø È è Lš¶ ÚG¥¤aC { Ý Þ ´ " Ý,XN¢L=` y G@Ø 4-E@Ø • × A¹G¥¤aC { ÆE@Ø È<Q Lš¶ ¶"u ÝE@Ø 3"u Ý ±+-G¥¤aC { Ý Þ ´ " Ý,XN¢L=` y G@È × Z Í A¹G¥¤aC { { Ä

J ª ,ž ¹ K i C 4o¢6.BAxÊ È J BúM6Ë â ,X Í Ë ¹ ž s,È y Au9 J ª 4ÐÜ ,ž,X @ Ë ¬ | 3 AuNq ` ,X ÂNqÈAu9 +- , ,ž × J - G¥¤aC { 4o¢6.BAxÊ È J BúM6Ë â ,X Í Ë ¹ ž s,È y Au9 J ª 4ÐÜ ,ž,X @ Ë ¬ | 3 AuNq ` ,X ÂNqÈAu9 ' ó 3,ž Ä

Ä ` ÅG¥¤aBó

G¥¤aBó b ñ Ÿ.BAxÊ Ú2O ¹ - ä AuG£,XG¥¤aBó ` ¹ @ Ë AuG£è J ¬ | Au9 ' ó 3,ž,XG¥¤aBó Ä

Lš¶,XG¥¤aBó ?U ¹ - ä AuG£,XG¥¤aBó È Ù À h ¬/< B Ã h ¬Bú Ã J ª h ¬ ! ž ó ! 1 ÄA¹2OG¥¤aBó Ý J @ Ë 7L8 x ç C *ü â,XG¥NqÈ¯> ñ ŸAuG£È J G›*ü r L ý)["©È¯> â4ÁAuG£Ä óL$ü Ô H ¹ ß ÿ Ô H ,X È ë/ # | Bó × óL$ü Ô H ¹ Þ 7¾C { Bó ><¹ CKÔ H Y ÿ Ô H ó,X È ë/ Ô H Y ó,XM2# | Bó × J - ë/ M2# | Bó Ä

' G¥¤aBó ,X)„ Ê u <F½êF½Ú Æ4£?·L8 Ê È Lš¶4o¢6.BAxA¹G¥¤aBó ê u Æ?·L8,X F½Ú Ä4o¢6.BAxF½Ú,XBúM6Ë â ¬,X Í Ë KÈ,X ÂNqÈAu9 ' ó 3,ž Ä

Ä Ý Å ,ž ¹ K

,ž ¹ K È Û6ÑA•â ¹ Ý ¤ Ô• ü 7L8 ÝBó â,XC { ,X = - ,ž,X Ü à Ä

Ä ¯ ÅG¥¤a¹ K,X @ Ë .B n

, ü# C–Ö ,XG¥a¹ K È ¹ # C–Ö ,X y Ë.B n J @ Ë Ä á , ü# C–Ö ,XG¥a¹ K ÈG›*ü T .B n J @ Ë Ä ü Ê È Lš ¶ G›*ü ü ' ! ™‰ßEÖü J è ÝC‡ó Ã ý*ü D B ` J ª µ C Õ,X T ÈEÝ½â Ö – â5Ùü,Ì GC { êBó ,X x ç 5×<%XC { êBó (MU,Ì Ô7È,XEg9 È J Ã6Ñì S*ü,Ì G Ã?–³ Eg9 Ä ü,Ì G Ã?–³ Eg9 ´ "©ª k ê ª k á Û r Ã> ,X ™‰ß È S*ü á Ã?–³ Eg9 Ä

Ã h /< B

EÖü ¶ áEÖü
Ý'; µ*üN‹L=(MU4˜ ÜAu¤ #Búš Û,X4˜ Ü2Oÿ ž.B n q B
EÖü ¶ áEÖü
–?• h Ã G¥a¹ K

Î bBúJXBAxµ*üN‹L=(MU4˜ Ü,XBúJXAu‹k• "©
¶EÖü áEÖü

Ý';) NMAu¤ #Búš Û,X) NMAu¤ ø • Û š
¶EÖü áEÖü

Ã h Bú

EÖü ¶ áEÖü
Ý'; µ*üN‹L=(MU4˜ ÜAu¤ #Búš Û,X4˜ Ü2Oÿ ž.B n q B
EÖü ¶ áEÖü
–?• h Ã G¥a¹ K

Î bBúJXBAxµ*üN‹L=(MU4˜ Ü,XBúJXAu‹k• "©
¶EÖü áEÖü

Ý';) NMAu¤ #Búš Û,XAxn) NMAu¤ ø • Û š
¶EÖü áEÖü

Ã h ! NMaC

EÖü ¶ áEÖü
Ý'; µ*üN‹L=(MU4˜ ÜAu¤ #Búš Û,X4˜ Ü2Oÿ ž.B n q B
EÖü ¶ áEÖü
–?• h Ã G¥a¹ K

Î bBúJXBAxµ*üN‹L=(MU4˜ Ü,XBúJXAu‹k• "©
¶EÖü áEÖü

Ý';) NMAu¤ #Búš Û,X) NMAu¤ ø • Û š
¶EÖü áEÖü

Ã J ª h !

EÖü ¶ áEÖü

Ý'; µ*üN¢L=(MU4˜ ÜAu¤ #Búš Û,X4˜ Ü2Oÿ ž.B n q B
EÖü ¶ áEÖü
–?• h Ã G¥a¹ K

Î bBûUXBAxµ*üN¢L=(MU4˜ Ü,XBûUXAu1k• "©
¶EÖü áEÖü

Ý';) NMAu¤ #Búš Û,X) NMAu¤ ø • Û š
¶EÖü áEÖü

Ã , Bû

EÖü ¶ áEÖü
, BûOÿ Ã¥ Î AuË • "© Ã,¬ , z Ã" ç5ë• ` Ù>™=,X JÔ• "©
EÖü ¶ áEÖü
Ú2O

, BûÙ À s $ mÃ ü { • Ã { ä • ` <E@$ m1 È Ý ä â Ã ¬)„ ” D " AuG£Ä

¥ Î , Bû,XAuË • "©

, Bû¥ Î Ê,X ä Ý t G "© 1k È { ä • ` ü { • ä Ù À s $ mÃ,È y Ž ¹ ¹ ž ü!7

*ó { 6Ño ß Ý2Ï4³,X • "© ÚG!,X EôC *ü Ä

Lš¶,X , Bû¬ , z G›*ü" 4Á¬ , Ä

" ç5ë• ` Ù>™=,X JÔ• "©

<E@$ mÙ À " ç5ë• ` Ù>™=1 È " ç5ë• ` Ù>™=G›*ü Ô õE@Ô'©E¯> JÔÄ

, BûC Ë š Û,X.BAxÛ š ` Au¤ • "©
EÖü ¶ áEÖü
, BûC Ë š Û Ý , Bûä P¬b J Ã ¬)„ ” ,X ÂNqAu¤ Ä Ã ¬)„ ” Ý¹ # | È¹ , Bû ,X Au Ë £ • 7Ç` ¹ Ê AuÚ?U¥*ó,X ä Ã Au,X Ü à 94z ä ` JÔ C *ü¹ ž,Ì G/âC â ,XG¥NqB n Ä ü à Ô *ó { ` JÔ è K Ý,Ì à ê2O Ô4œüEè,X , BûÈ Lš¶ Ü J Au¤ , BûC Ë š Û Ä J È Í bEB6¢Ã 56Ê • Ã 56Ê „ ž ¬ _ < { • È Lš¶ B gUXÃ ±1u(Š Õ Ã Z ÆJÔ I 7 ™‰ž NXAuþ 9JÔ ™%1 ´ 2ôAu¤ , BûC Ë š Û Ä

Ý'; 4˜ ÜAu¤ , BûC Ë š Û,X4˜ Ü2Oÿ ž.B n q B Ã á à2Oÿ , BûÃ ¬)„ ” ,X.B n q B
¶EÖü áEÖü

Î b gUXBAx, BûÃ ¬)„ ” ,X ØgUX4˜ Ü Ã ¬)„ ” ,XAu1k• "©` .B n q B
¶EÖü áEÖü

Ã Ü à C {

EÖü ¶ áEÖü
Ü à C { ,X.BAx• "© ž Û š
EÖü ¶ áEÖü
–?• h Ã 9

Ý'; µ*üN¢L=(MU4˜ ÜAu¤ #Búš Û,X4˜ Ü2Oÿ ž.B n q B
¶EÖü áEÖü

Î bBúJXBAxµ*üN¢L=(MU4˜ Ü,XBúJXAu1k•"©
¶EÖü áEÖü

Ý';) NMAu¤ #Búš Û,XAxn) NMAu¤ ø • Ûš
¶EÖü áEÖü

Ã ÕÝY ,XM2# | C { ê Ø5B4˜
¶EÖü áEÖü

æÚ ÕÝY ,XM2# | C { ê Ø5B4˜,X.BAxÛš ` î AuØ)Ú•"©
¶EÖü áEÖü

4œ64£9ù‚XAxn Ûš ` ë y •"©
¶EÖü áEÖü

Ã KSó6u iC
EÖü ¶áEÖü
KSó6u iC Û @Ì Í $ @Ì ,XKSó6u iC ž Lš¶Í6(9ùÕî ,XKSó6u iC Ä
$ @Ì @Ì 6Ñó Í J r ‘ { ,X>•iC) ! Ä6(9ùÕî Lš¶6Ñó Í JBöu ` 4£9ù‡
1* K ÝG¡û E¡ ,X>•iC) ! Ä
Í $ @Ì ,X iC Èü @Ì Böu y>< Ý'; ä "©.B n,XG¥Nqë/ Èü4ê ÜJBöu y><Ê Ý
,ž"©A×HâE¯> ÜJ × Í6(9ùÕî iC G›*ü ,ž"© 1kÄ
Ä ÅiC ä .B n
à Ô{ ß Õî ÜJ 6ä,XKSó6u iC Èü ÜJ ¹ Ý'; >• ÜJ • Ý5Ù ,ž ü Ô4œ{ •
ÜJBöu y>< ,XBúM6Ë ,X ÑNq0 iC ä ×M2à Ô{ ß Õî ÜJ 6ä,XKSó6u iC È
Ý'; ÜJ ä 0 KSó6u iC,X iC ä Ä
Í b¹ Õî ÜJ ¹ ê,X Jª • ãª k,XKSó6u iC È¹ ¬)„G¥ª k,XKSó6u iC È Ý
'; rL ¬,XC DË! 0 ñŸiC ä ×¹¥> ,ž ûA• ª k,XKSó6u iC È Ý¹¥>
,ž ûA• ,X @ Ë .BAx ñŸiC ä Ä
Ä Åâ4ÁAuG£ž 3,ž .BAx•"©
G›*ü ä "© 1k,XKSó6u iC È Ý'; ñŸiC ä AuG£È>•iC) ! w Ú# ,X)„G¥6uý
êý#z È.BAx iC ,žAu9 ' ó 3,ž Ä
G›*ü ,ž"© 1k,XKSó6u iC È ñŸiC ä ûb iC Êh • Ý>•iC) ! ÃE|Ax” C {
@ Ë ÑNqX È¹ ñŸiC ä 0 KSó6u iC ä ×ñŸiC ä ãb iC Êh • Ý>•i
C) ! ÃE|Ax” C { @ Ë ÑNqX È J ÂNqAu9 ' ó 3,ž È J,Ì hA×r KSó6u iC ä Ä

G›*ü ,ž"© 1k,XKSó6u i C È Lš¶ Ý h • Ý ê h Ú ™,X>• i C) ! ,X " 3,ž ÑNqBAx ' ó i C 3,ž Ä.BAx>• i C) ! ¥*ó,X " c 3 È ¹ KSó6u i C ,XBúM6Ë ¹ ž J ª r BüÞ X ä Í >• i C) ! " i C ,XKSó ,ž £A„7ÇLÊ L$È Lš¶BóÝ S ™Nqê 3 u è0úÜNXAuBó .BAx5 Ê,X È4»4ÁBAxNXAuÚ S ™,X 3 G¥NqÄ>• i C) ! L8 " 3,ž Ã J ª 4ÐÜ ,ž ` ý#z ÚG! ¹ ê Ý5Ù ,ž,X J ª ¬ | ÈA×HKSó6u i C ,XBúM6Ë J Au9 C @ÃÄ>• i C) ! Ú# ,X ý#z ê)„ G¥6uý b w Ú# Ê Ý'; Lš¶ h Ú k,XF¼Ú È,Ì h £ åKSó6u i C ,XBúM6Ë Ä

Lš¶ â>• i C) ! KÈþ r)„ ,X YF¼x ç 3,ž Ý'; Õ6u¨ _Au1k & 2 b Lš¶,XF¼Ú È \ ¹ ‰JÔÈ ü!8 Î . Þ.BAx @Ì Böu y><X i C 3,ž Ä ü4ê Ü J Böu y><Ê È Í b Lš¶ å>• i C) ! i Î ê Î C { ,XN¥# x ç 5à{ *ó,X þ r)„ YF¼x ç 3,ž & 2 b Lš¶,XF¼Ú È Lš ¶ ü @Ì Böu y><‰JÔX Î . Þ È Í Ý G þ r)„ ,X 9 ` ä êC { Ø5B3,ž 1 & 2 b Lš ¶,XF¼Ú \ ¹ ‰JÔÈ J,Ì hA×H i C ,ž × Í b>• i C) ! å Lš¶ i Î ê Î C { ,XEÚ# x ç 5à{ *ó,X þ r)„ YF¼x ç 3,ž & 2 b Lš¶,XF¼Ú È Lš¶ ü @Ì Böu y><‰JÔX Î . Þ È Í Ý GC { BúM6Ë Ù ÿ,X þ r)„ YF¼x ç 3,ž & 2 b Lš¶,XF¼Ú \ ¹ ‰JÔÈ J,Ì hA×H KSó6u i C ,XBúM6Ë Ä Lš¶ â>• i C) ! ¥*ó,X YF¼x ç 3 È J 2 bC { £ 3 ,X F¼Ú È,Ì h,X þ r)„ 3 á \ ‰JÔÄ

Ä Å.B n Í >• i C) ! K Ý { Ã E à { ÃG¡û E ¡,X q B

{ Û ¹ Ý Í >• i C) ! ,X o ÈEîE› – â>• i C) ! ,X,Ì G# | 5à• Ý Ã ¬ ² y È J è Ý6ÑoE¤*ü Í >• i C) ! ,X o E ¡ J ² y G¥NqÄ

E à { Û Ý'; ,Ì G4z n Í ¤NM f E Ý,X { È J è A ¹] f ,X,Ì G# | ™NQ4£E› Lš ¶ ž Ú • { ,X J ª – â • Ô7È à ã â ! 6Ñ‡1* Ä

G¡û E ¡ Û Í >• i C) ! ,XBöu ` 4£9ù 1* Ý – â ‡1*,X o È J á6Ñó { ê5Ùâ J ª • ÔCKE à { E-o 1*,X n Ä

Ä ÅKSó6u i C £

Í $ @Ì Ã6(9ù Õ î ,XKSó6u i C È ' J Ã ² G¥Nq" b J BúM6Ë Ê È BúM6Ë £A„7Ç Ã ² G¥NqÄ

Ã i C û {

V pG›*ü ä AuG£õ ã,X Ö

l » ê JÔ• "©

i C û { Ù À ÆÎ /³ ,X ó S*ü ` ¹ Î /³ ,Â,X,X Î 1%(= È ¹ ä E¯> ñ ŸAuG£Ä â i C û { Ý G,X â4Á Î È ü,Ì G,X4£#" ý,ž \ Ã6Ñ# 9 Lš¶ è J ä 6Ñó ÃM4AuG£Ê È Au9 i C û { ä × ú í È b ¥*ó ÊAu9 ' ó 3,ž Ä

Lš¶G›*ü ä õ ã Í Ý i C û { E¯> â4ÁAuG£È Ý J NXAuS*ü Ó Q ž " !_)[Í Î 1% (=Au¤ l » Ä i C û { ,XNXAuS*ü Ó Q ÃNXAu" !_)[ž H l »)[ë/ V ß Ö

NMÂ	NXAuS*ü Ó Q	NXAu” !_)[	H l »)[
ž Î 1%=	H		
ó S*ü	H		

Í i C û { ,XNXAuS*ü Ó Q ÃNXAu” !_ ` l » • "© b!£ H H z 4œZE¯> á J 0EÖ A×H Ä

i C û { ,X*üEè ¬ 7¾ü Ê È7¾ ¬ ¹ CKÈ ÚA¹ i C û { E@6 Î nC { ê´ 6C { Ä7¾ü { ,X*üEè ¬ C.ª /³ G¥êC r Ê È7¾ ¬ ¹ CKÈ Ú Î nC { E@6 i C û { Ä ¥*óE@6 Ê È ¹ E@6 ! ,XBúM6Ë 0 E@6 â,X 9BúË Ä

' i C û { >• Ø5BÃ ê5Ù" EÕÎ S*ü è NXAuá6Ñ¢ J Ø5B ª k 4£#" ý,ž Ê È4œ6.B AxA¹NM C û { Ä i C û { Î ÃE@}Ã y s ê!• 3,X Ø5B 9 7L8 J BúM6Ë `,Ì G /âC â,XG¥NqAu9 ' ó 3,ž Ä

' i C û { ,X Ã ² G¥Nq" b J BúM6Ë Ê ÈBúM6Ë £A„7ÇÃ ² G¥NqÄ

Ã Î nC {

.BAx5 Ê

EÖü ¶ á EÖü

Î nC { .BAxž ñ ŸAuG£

Î nC { Ù À ó Ã ž Î 1%= Ã <A’ Û Ã õ K ÃE¤Eg¹ K Ã+ $A’ Û ž r @A’ Û1 Ä

Î nC { ü â J Ý G,X4£#" ý,ž \ Ã6Ñ# 9 Lš ¶ Ã è J ä 6Ñó ÃM4AuG£Ê \ ¹ .BAxÄC 5Bê „ Î,X Î nC { Ý ª k Ê,X ä E¯> ñ ŸAuG£Ä

â Î nC { Ý G,X â4Á Î Èü,Ì G,X4£#" ý,ž \ Ã6Ñ# 9 Lš ¶ è J ä 6Ñó ÃM4AuG£Ê È Au9 Î nC { ä × Í b>• Ó 6,XF¼Ú È4œ6.BAxJ BúM6Ë × Ý J ª â4Á Î b ¥*ó ÊAu9 ' ó 3,ž Ä

Î nC { ,X Ø5B

' Î nC { >• Ø5BÃ ê5ÙNXóEîE› S*ü ê Ø5Bá6Ñ{ *ó4£#" ý,ž Ê È4œ6.BAxA¹Î nC { Ä Î nC { Î ÃE@}Ãy s ê!• 3,X Ø5B 9 7L8 J BúM6Ë `,Ì G/âC â,XG¥NqAu9 ' ó 3,ž Ä

l » • "©

EÖü ¶ á EÖü

2Oÿ	l » • "©	l » HL$Ä H Å	!_)[	H l »)[
ó				
ž Î 1%=	HL$l »"©			
<A’ Û	HL$l »"©			
õ K	HL$l »"©			
E¤Eg¹ K	HL$l »"©			
+ $A’ Û ž r @A’ Û	HL$l »"©			

Lš¶ Wê,X ó ü Õ Ý óKÈáLÔ?UAu¤ l » È7Çå!£ HE¯> £ # A©ÄL8 Wê ó ê È Lš¶ Î nC { l »G›*ü HL$G "©J Ý J 9BúË £ • NXAu" !_ â üNXAuS*ü Ó Q YAu¤ Ä Í Au¤ Z £ š Û,X Î nC { È í ü þ 9 óKÈÝ 7L8£ š Û â,XBúM6Ë ž q B î Ã S*ü HL$.B n l »Nq

Í Î nC { ,XNXAuS*ü Ó Q ÃNXAu" !_ ` l » • "©b!£ H H z 4œZE¯> á J 0EÖ A×H Ä

Ã ü Î ¹ /ß

EÖü ¶ áEÖü

ü Î ¹ /ß Ý r L ¥*ó,X ä AuG£Ä r L ä Ù À Î 1‰ä Ã] >™ä Ã0úÜC ê 5 Ê,X ó ! C*ü ¹ ž J ª S ü Î ¹ /ßE' NXn Ã S*ü(Š Õ ¥*ó,X ™?U Î Ä ü Î ¹ /ß üE' NXn Ã S *ü(Š Õ Ê ÈE@9 Î nC { J 7¾õ ÜCKÔ ŸAu¤ l » Ä' ü Î ¹ /ß,X Ã ² G¥Nq" b J BúM6Ë Ê È BúM6Ë £A„7ÇÃ ² G¥NqÄ

Ã ó! C*ü

EÖü ¶ áEÖü

Lš¶ ¥*ó,X Ã,È y & 2 bLÔ?U4£E›,Ì ' KSÊKÈXC Î # | ! 6ÑE' NXn Ã S*ü(Š Õ C { ,XC Î ,X ó! C*ü È üC { Î ž ó! C*ü Æ4£¥*ó Ã SC { E' NXn Ã S*ü(Š Õ ™?U,XC Î # | Æ4£Ô Ÿ Ê È Ô ŸC ê J Au9 A¹C { ,X ä Ä ' C Î ,XC { E' NXn Ã S*ü(Š Õ Ê 0!6 C ê È J â ¥*ó,X ó! C*üAu9 ' ó 3,ž Ä V pC { ,XC Î # | ¥*óM27 • È J è • Ê KÈ²4ÁC¥E› þ Ü È V 0 ó! C*ü,XC ê È,È7ÇC { ,XC Î # | G¡„ Ô Ÿ Ä

Í b C Î 0úÜC ê 5 Ê,XC { 5à ó 9,X çK¼ó! È ¹ çK¼ó! ' ó r L ¥*ó,X ý CC*ü £ • î þ | *ü,X ó! C G¥, 9JÊ> ª k,X ý C 9 êE¯> V Ê û i C ª k,X i C ,ž â,XG¥NqB n çK¼ó! ó! C*ü,XC êG¥NqÄ

Í b C Î 0úÜC ê 5 Ê,XC { 5à 4*ü,X Ô8 ó! È Ý'; 3 AuC { Î C¥E› çK¼ó! F¼Ú ,XC Î t G D , ¹ 4*ü Ô8 ó! ,X t G r L ý)[Au1k.B n Ô8 ó! ó! C*ü,XC êG¥NqÄ r L ý)[Ú ó! üNXó , 4ÁóKÈêEÖü,X È-Á óKÈY,X þ 9)„ G¥# G£l)„ A¹ ó! ñ Ÿ.BAxG¥Nq S*ü,X ý)[Ä

Ã *ó(=C {

¶EÖü áEÖü

Ã "• !èC {

¶EÖü áEÖü

Ã ´ 6C {

S*ü Ó Q ž J .B n q B Ã Au™‰Ã JÔ• "©ê á /ß c

EÖü ¶ áEÖü

´ 6C { ÙÀó S*ü žECÊ È¹ ä AuG£Ä

Ä Åó S*ü

ó S*ü Ý S*ü HL$ H G JÔÄêC ó ž Î 1%(=,X Ë! L'¹ ü ó S*ü â Î 1%(= KÈÜ)Ú ÚG!,X È <F¼0 Î nC { Ä

Ä ÅECÊ

ECÊ ÝNXAuS*ü HL$ H G JÔÄ

Ä Ån ó á S*ü Ó Q` JÔ• "©

Í S*ü Ó Q ÝL$,X´ 6C { ,XNXAuS*ü Ó Q ž JÔ• "© b!£ H H z 4œZE¯> á J 0EÖ A× H Ä

Ä Å´ 6C { £

' ´ 6C { ,X Ã ² G¥Nq" b J BúM6Ë Ê ÈBúM6Ë £A„7ÇÃ ² G¥NqÄ

-è¥ Î ,X &LšŠ8×È ž,Ì G î AuØ)Ú • "©

EÖü ¶ áEÖü

Lš¶,X-è0J Ô¥ Î ?UÙÀ Lš¶ r ' -è0J Ô¥# | 5à5ë*ü,X $ mÃè¥F¼K½6 ¹ ;~G@Ã -è¥ S*ü,XA' Û ž ECÊ1 C { ,X I » JÔÃ-è¥# A©ž-è¥ T á uC 1 Î Ä

-è0JEB6¢` 56Ê „ *ó { ¹ 8N5àE¯> ,X ÝAuæ,XA×¹ ÃA˜Ë ` EÝ½L !‰,X Î -è0JL !‰ ,X Î È b ¥*ó ÊAu9 ' ó 3,ž × û?˜ õ*ó { ! ÈJ\ Í EB6¢` 56Ê „ *ó { ¹ 8NÔ4œh*ü,X,Ì GA' AuÃ# A©L !‰,X Î Ô¥L !‰,X Î È à Ê$µC‡ß ë 5 Ê,X È \ ¹C ê Ö

V‡EB6¢` 56Ê „ *ó { ¹ 8N,X Ô¥ Æ4£T ¶ KóE¯> ÚAŽA• ×

V‡u)Ú ÆM š EB6¢` 56Ê „ *ó { ¹ 8NÔ¥,XNXlk ×

V‡ ó Ö A×è,X-è0J Ú dAÈâ EB6¢` 56Ê „ *ó { ¹ 8N *ó { ,X { • K Ý Ö | S,X6Ño ×

V‡ÝC‡ó,X T ` C G¥ Õ È¹ E¯> EB6¢` 56Ê „ *ó { ¹ 8N,X Ô¥# | ž â4Á,X û?˜ õ*ó { × ¹ ž

V‡EB6¢` 56Ê „ *ó { ¹ 8NÔ¥,X Î 6Ñó ÃM4 &LšÄ

á$µC‡ÞEÄ5 Ê,X Ô¥L !‰,X Î È b ¥*ó ÊAu9 ' ó 3,ž Ä¹ ! óKÈÆAu9 3,ž,X Ô¥ Î á ü ¹ â óKÈGi„ .BAx C { Ä ÆC ê,X Ô¥L !‰,X Î üC { Bó ><Þ ë/ Ô¥ Î È 7¾A¹NMÂE' NXn*üEè ¹ CKE@ ´ 6C { Ä

Ã KSóC { £

EÖü ¶ áEÖü

Î nC { Ã ü Î ¹/ß Ã i C û { Ã S*ü C { Ã S*ü Ó Q Ý L$,X´ 6C { ž Í $ @Ì Ã 6(9ù Õ î ,XKSó6u i C 1 È bC { Bó ><¹ , ü £ EÍB5,X È E¯> £ # A©× î þE' Ã S*ü (Š Õ,X´ 6C { È´ AŽ ú , ü £ EÍB5È7Çå!£ HE¯> £ # A©Ä £ # A©4§p><âC { ,X Ã ² G¥Nq" b J BúM6Ë ,X È Ý J ÂNqAu¤ £ š Û J Au9 C { £ 3 Ä Ã ² G¥Nq C { ,X

@ Ë £ • Ø5BC *ü â,X ” NqâC { NXAuþ 9)„ G¥# G£,X)„ ø5Ù KÈ,XEW7-5ÙÄC { £ š Û Ý) NMC { Î . Au1k J .BAxÈ V pL’ ¹ Í) NMC { ,X Ã ² G¥NqE¯> Au,X È ¹ A¹C { 2 ,XC { 4˜.B nC { 4˜,X Ã ² G¥NqÄC { 4˜ 6Ñó(À0Ÿ{ *ó)„ G¥# 9,X Ô ãC { 4˜ Ü Ä

Lš¶ Wê ó È ´ AŽ ú , ü £ EÍB5È7Çå!£ HE¯> £ # A©Ä

ÞEÄC { £ 3 Ô4£.BAxÈ ¹ â óKÈá \ E@ Ë k ¹ 6 á,XF¼Ú Ä

Ã KSó Y C *ü

EÖü ¶ á EÖü

KSó Y C *ü Æ4£¥*ó h+ ó ` ¹ â Ø óBó™,X Ã Ú óL$ü Ô H ¹ Þ,X ØNMC *ü È ÝNXAu«,ž óKÈÚ ó G JÔÈ J ¹ r L Î £ • 3 Au JÔâ,X ” Nqë/ Ä

Ã Ü à Bó

EÖü ¶ á EÖü

–?• h Ã 9 Ä

Ã 6 ¹ ;~G@

-Á ó;~G@X î AuØ)Ú • "©

EÖü ¶ á EÖü

6 ¹ ;~G@ Lš¶ 9‹ k 6 ¹ ¤ o,X á u ê?·L8‡ | G2Ï5à4- \ ,X Ø/¡ 6 ã,X y G@ê>9S È Ù À-Á ó;~G@Ã/• 6 â/c ý ÃErEÔ/c ý ` J ª KSó 6 ¹ /c ý 1 Ä

-Á ó;~G@Ù À ¹ C Ã * G¥Ã"ùC ` >9C Ã6 ¹ /c ý C Ã +k±L=C Ã ¹ ø ±L=C Ã*ó6†±L= C Ã # @/ÃG¥Ã ¹ î ` - 6†4£C Ã-Á ó ú;~5 ¸ 1 Ä Lš¶ ü6 ¹ ¤ o á u,X î AuóKÈÈ Ú r L ¥*ó,X-Á ó;~G@BAx Bó È J Au9 ' ó 3,ž ê,Ì GC { ä Ä J ÈM2BûÕ û/c ý Ý'; @ Ë AuG£Ä

/• 6 â/c ý,X î AuØ)Ú • "©

EÖü ¶ á EÖü

Lš¶ Ú/• 6 â/c ý AuæÚ2O A’ n ¤ , Auæ` A’ n «,ž AuæÄA’ n ¤ , Auæ Lš¶ å(À 0Ÿ,X Î G¥5 , Î nC *ü â È á a S ™E¯Ô!9 ¬ u,X/• 6 â/c ý Auæ×A’ n «,ž Auæ L8A’ n ¤ , Auæ¹ ê,X/• 6 â/c ý AuæÄ b y ó Y È Lš¶,X/• 6 â/c ý ?U , ¹ 5 4‡,X Î O 5Õ±L=` î ±L=È 2 bA’ n ¤ , AuæÄ

Î O5Õ±L=

Lš¶6 ¹ – t Z+ ' ‡ | ` / î ±LpF¼K¼4˜4› r ‘ ,X/ î Î O5Õ±L=Ä Lš¶ ¹ ' ?˜ n,X/ î Î O5Õ±L=5 4‡Î D ` !¨ _ È Ý Ü å ' / î Î O5Õ±L=4£r X5 4‡O5Õ±L= C Ä6 ¹ EÔå â È ' ‡ | ž / î ±LpF¼K¼ÝB÷Ï å ÆEÔå , ¹ ¬/ î Î O5ÕG¥Ä Lš¶ ü

6 ¹ ¤ o á u,X î AuóKÈÈ Ú B ÞEÄ ±?˜ nAu1k h5 4‡,XG¥NqBAx Bó È J Au9 ' ó 3,ž ê,Ì GC { ä Ä

ErEÔc ý,X î AuØ)Ú • "©

EÖü ¶ áEÖü

Lš¶ ü6 ¹ ‡ | Ü à ó ! ?·L8â6 ¹,X ‡ | G2Ï Ã ê5Ù Tç..6 ¹ 7¾ y « >• £5à ¤ Î 4- \ >9S È ü Lš¶ á6Ñ) • M6x ² ?·L8‡ | G2ïAuæê>• £ Î A, Ê ` .BAxâ#] ž ¬ErEÔc ý,XG¡4˜,Ì G,X ä C *ü Ê ø5ÙD½¹ È.BAx´ ?·L8â6 ¹,X ‡ | G2Ï4- \ >9S5à{ *ó,XBó È à ÊAu9 ' ó 3,ž Ä

NXó üC { Bó ><¹ CKÔ H YLÔ ¬,XErEÔc ý È ë/ h ¬6 ¹ ;~G@Ä

J ª KSó6 ¹ /c ý,X î AuØ)Ú • "©

¶EÖü áEÖü

Ã NXÆuBó

EÖü ¶ áEÖü

´ { • BüG£± A• ž J ª _NM6 ä,X)„ Ê u È ' 9> A¹ u \ Ã6ÑÐ7È4£#" ý,ž,X# Î È è JG¥Nq6Ñó ÃM4AuG£Ê È.BAx NXÆuBó Ä

NXÆuBó Ý'; 9>,Ì G)„ Ê u LÔ Î,X ÔG AuDE¯> ñ ŸAuG£È J4ÐÜ5×<%â ê Ý _ NMÝ G,XN¢L=Ã á.B n û ` BûÕ ÊKÈË 1 ´ 2ô ÄBûÕ ÊKÈË E ¡ G¡ û,X ÈEîE› Í,Ì G þ 9)„ G¥# Î E¯> l)„ â.B n Ô G AuD × ´ Lc- ÊKÈ| /Ï E¯>,X l)„ E¬s 5à Ð7È,XNXÆuBó BúM6Ë ,X r t G¥NqÈ.BAx ý CC *ü Ä

bC { Bó ><¹ ÈÍ NXÆuBó ,XBúM6Ë E¯> á J 0EÖ A×H È¹ ¡ ô ' !,X Ô G AuD Ä

NXó üC { Bó ><¹ CKÔ H YLÔ ¬,XNXÆuBó È Ú2O # | Bó Ä

Ã 6uÑ ¬

EÖü ¶ áEÖü

6uÑ ¬ Ú ¹ ,ž 4§1k,X6uÑ ¬ ` ¹)„ G¥4§1k,X6uÑ ¬ Ä Lš¶ r ‘ ,XL$ û6u/<Au æ0 ¹ ,ž 4§1k,X6uÑ ¬E¯> 1k Ä

¹ ,ž 4§1k,X6uÑ ¬ 6 ª 6 ¹ ¤ o á u,X È ¹ \ \ 6 ¹ ,ž ¹ K,X @ Ë AuG£Ä \ \ â 0ŸG Ã> ,X È ü \ \ ¹ Ý'; @ Ë Au9 ' ó 3,ž È,Ì h r t C @/Ã × ` ä1 Y ó Y,X á u êE’ ?˜ n î 4½5 Ê ! Ã> ,X È ü1 Y ó Y!£ þC { Bó ><¹ È Lš¶ B Ô „ ª k,X Ã> 6 ¹ Ž D ¬ | Ã úE’ ?˜ n î 4½5 Ê1 â4Áµ C Í Ã> ,ž ¹ K DG£0 Î Ô G AuÈ J ¹ !8 Î . È Ý'; \ \ ¹,X @ Ë È Ú ' ó ª k,X á uAu9 ' ó 3,ž Ä

Í b Ô4œþ6ÑE’ Ã> 5 Ê,X6uÑ ¬ È Lš¶ á.BAxä êC *ü ÈL8M2Á¹ Ã> 5 Ê Ö 5 Ê êM2Ã> 5 Ê È!8 Ê ´ AŽ ú$µC‡Ö 5 Ê êM2Ã> 5 Ê È ¾?U$µC‡ Ý Ã> 5 Ê ,XM2Ö 5 Ê È G?š Ã> Ä

Lš¶ Â 6uÑ ¬Auæ5! Ê È V p Â r t Z \ \ ,ž ¹ K,X @ Ë È Lš¶ B Â ! â,X ,ž ¹ K ü Â ¹ @ Ë KÈ,X ÂNqÌ h.BAxª k á u,X r t Ä V p Lš¶ Ý'; Ý ý b6 ¹,X • ã Â Ã> 5 Ê È Lš¶ Ý'; Â â,X Ã> 5 Ê 1k × V p Lš¶ ¹ á ý b6 ¹,X • ã Â Ã> 5 Ê È 1k Ê á \ ¹ 5×<%ÈL8M2 Lš¶ ª #\ ZF¼Ú ê <F¼Æ\ \ ,X ,ž ¹ K Ä V p Lš¶ ª #\ Z \ \ ,X ,ž ¹ K È í b ª #\ ¹ 0 t Eó> Ø)Ú È Ú s h ü = - 1 Y ó Y .BAx,XG¥Nq0ŸGAu9 ' ó 3,ž È à Ê.BAxC @/Ã Ä

V p Lš¶LÔ?UÝ _ 4z n,X ² C Ë ² C þ?·JÕ5à ê 0 s,XL$ û6u/< È Lš¶ Ý'; L$ û6u/<,X DG£¹ ž,Ì h,X ² C Ë .BAxBó ž g , 6uÄ

Ã ì 6uÃ" 4Á 1 J ª G¥=a¹ K

¶EÖü áEÖü

Ã 9

Ý'; î u2O_ • M 9.BAx` AuG£ G›*ü,X î Au 1*

EÖü ¶ áEÖü

Lš¶ ü v ª k,Ì G • ê á u,X { Ê È ÝNXó Ý ª,X Í ËG¥NqBAx 9 Ä

Ä ÅJÔ •

Lš¶ å v JÔ EB6¢1 { • Ä Lš¶ ü v ª k { •,X { Ê È ÝNXó Ý ª,X Í Ë G¥NqBAx 9 Ä

WYJÔ Ö Lš¶ â YJÔ4£JÔv žF¼ÚG! + v 1R5F,XJÔ Ü à Eî 4z n { •,X { E@ Ê&• Bû 1R È Lš¶ Ý'; { • E¤‰WY v Û n &• è v 1R ,X Ê&•.BAxJÔ 9 Ä âF¼Ú YJÔG! + v 1R5F,XJÔ Ü à Eî 4z n { •,X { E@ Ê&• { • Þ4“] >™È ´ !8 Lš¶ Ý'; { • Þ4“] >™X Ê&•.BAxJÔ 9 Ä

WêJÔ Ö Lš¶ â êJÔv 1R5F,XJÔ Ü à Eî 4z n { •,X { E@ Ê&• >™E¤$ 8 Þ x BûÈ ´ !8 Lš¶ Ý'; { • >™8 ,X Ê&•.BAxJÔ 9 Ä

Lš¶4- \ v ,X µ*ü óEî áC¥E› ý È â> î Ã _ Ô7ÈÈ á , üG¡ û=aC ä Ú Ä Lš¶ YJÔEB6¢{ • ¤ o Ý7Çh H ó,X { • BüG£± A• È J,Ì h.BAx 9ùî ä ` NXAuBó Ä

Lš¶ å v ¤ o Î bJÔ DG£,XJÔ l 7 È Lš¶ B Z Æ4£P` È Ý'; ó ï "©.B n l 7 G¥NqÈ Ý'; Ü à Í Ë 7L8NXAul 7G¥Nqâ,X ” NqBAx 9 Ä

Lš¶ r ‘ * ../Ã ÚAuæ ÈNRv ´ C DEB6¢{ • 5à9‹ k,X * ../Ã Ú È Ã b þ 9 ü Lš¶,X/Ã Ú ¢ %6,Ì G{ • Ä Lš¶ BJÔ { • ` * ../Ã Ú Ø7¾) (À Ë,X,Ì Í !¨ _ È ÚJÔ ª k,X

Bû ü { • JÔ 9 â * ../Ã Ú KÈ¯> ÚG!È â * ../Ã Ú,Ì G,XF¼Ú .BAx Ü à Bó È YNR v %6 * ../Ã Ú ê * ../Ã Ú Ê È4§E@u9 9 Ä

Ä Å ¤ o ‡ u

Lš ¶ ¤ o T Õ á u È B Ü à 4z n ü á u óKÈY Ý'; ,È4“"©.BAx 9 Ä

Lš ¶ Ý'; Æ` ä ‡ u,XE¯z .BAx 9 Ê È Í b Lš ¶ Æ4£ª k ´ 5 Ê ! ,XF¼Ú È.BAx h Bú È J Í h Bú ¹ NXó µ*ü 3 Î . .BAx 3 š Û × V p Lš ¶ Æ ê h ,X Ü à Ë! C¥E› Æ` ä,X ‡ u È í ÚC¥E›F¼Ú.BAx Ü à Bó Ä

Ü à ä Ù À Ü à 94z ä ` Ü à ª k ä Ä Lš ¶ ¤ o ‡ u5à¥*ó,X ä È.BAx Ü à 94z ä È J ü.BAx 9 Ê È Ý'; Æ` ä ‡ u,XE¯z 4§E@u9 9ùî u ä Ä Lš ¶ Ú 9‹ ª ‡ u Ü à 5à¥*ó,X r G£ä È.BAx Ü à ª k ä Ä V p Ü à ä ,XBúM6Ë P¬b ´ ¤ o A¹ ‡ u NX ó6Ñó ª k,X = - Í Ë £ • AuÚ?U¥*ó,X ä È Lš ¶ Í CÝÎ ,XF¼ÚAu¤ £ š Û È J .BAx C { £ 3 Ä

à2Oî uG›*ü á à4£9ùõ ã#] ž á à 9.BAx• ã žAuG£• "©

¶ EÖü áEÖü

Ã Ü à ä

EÖü ¶ áEÖü
–?• h Ã 9 Ä

Ã p>9}

EÖü ¶ áEÖü
p>9} Lš ¶ ¢ p ´ S ª k,XBûÕ ûC { êM2BûÕ ûC { È Ù À/âC E¨E¬ÃBö >9C 1 Ä

p>9} ü Lš ¶ 6Ñó $µC‡J L ,X 5 Ê J è6Ñó Ê È \ ¹ .BAx Ä p>9} BûÕ ûC { ,X È Ý'; ê h ,XG¥NqAuG£Ä p>9} M2BûÕ ûC { ,X È Ý'; @ Ë AuG£× @ Ë á6ÑÃM4ª k,X È Ý'; á G¥NqAuG£Ä

âC { ,Ì G,X p>9} È Û Lš ¶ ª k,X Ã*ü bC Î ê ¹ J ª • ã 6 äKSóC { ,X p>9 } Ä â ,ž,Ì G,X p>9} È ÛL8âC { ,Ì G,X p>9} ê,X p>9} Ä

Lš ¶ Ú âC { ,Ì G,X p>9} .BAx EæÊ ,ž J ü,Ì GC { S*ü Ó Q Y Ý'; Ü)Ú Ã2Ï4³,X • "© Ú Au9 3,ž Ä

Í b â ,ž,Ì G,X p>9} È8¹*ü b>9S ¹ â óKÈ,X,Ì G ä C *ü ê 3 ,X È.BAx EæÊ ,ž È J ü.BAx,Ì G ä C *ü ê 3 ,X óKÈÈAu9 ' ó 3,ž ×8¹*ü b>9S Æ¥*ó,X,Ì G ä C *ü ê 3 ,X È,È y Au9 ' ó 3,ž Ä

Lš ¶ Í à2O p>9} G›*ü,Ì à,X ë y • ã Ä

â ¹ # | ,Ì G,X p>9} 4‡99ùî ý#z È â ¹ # | ´ G,X p>9} Au99ùî ê Ä

Lš¶ ,X 1* û ì ´ ý)[C ! È ¹ r L ,X ó ! G¥Nq0 ó ! ,X 9 BúË È Ý'; ó !
G¥` A¹ 1* û ì ´ ý)[Au1k,Ì G ó ! C *ü Ä Lš¶,È y ª ,XBö C C È † £,Ì G ó ! C *ü Ä

Ã EæÊ k/â C { /EæÊ k/â Bó

EÖ¨ü ¶ á EÖ¨ü

EæÊ k/â C { ` EæÊ k/â Bó BC { ` Bó ,XAu/â Î . â J BúM6Ë ,X ÂNq V Ê û Â Ö Au1k.BAx Ä Í b Ý'; /â"©?˜ n 6Ñó b ¹ â H z ‰£ h 4‡/â k NqX Ã ‰7 c 3 È BAx,Ì h,X EæÊ k/â C { Ä Í b ¶ á E ¡ î Auý #z 3 á E ¡ h 4‡/â k Nq ê Ã ‰7 c 3 È è ñ Ÿ.BAx,X C { ` Bó þ Ð7È{ *ó1 Nqh 4‡/â V Ê û Â Ö ` Ã ‰7 V Ê û Â Ö,XM2Õ î Ü J x ç { *ó,XC { ê Bó ,X ñ Ÿ.BAx 6 ä,X V Ê û Â Ö È á.BAx,Ì h,XEæÊ k/â C { ` EæÊ k/â Bó Ä b C { Bó ><¹ È EæÊ k/â C { ` EæÊ k/â Bó È Ý'; NXó ² A¹C { ê #ÙSA¹Bó ó KÈ,XEÖ¨ü /â)[AuG£Ä

EæÊ k/â C { ,X.BAx¹ \ Ã6Ñª k *ü 9 ‰7 Ã ‰7 V Ê û Â Ö Ã Ã ‰7 c 3 ` /â ! ‰£,X h 4‡/â k Nq L$ Ä

Í â $ @Ì Ã6(9ù Õ î i C ,Ì G,X h 4‡/â V Ê û Â Ö È.BAx EæÊ k/â Bó È L8M2 Lš¶ 6Ñ ó { A¹ V Ê û Â ÖE@ ,X ÊKÈè A¹ V Ê û Â Ö ü ÃNX?•,X þ 9 \ Ã6Ñá î E@ Ä Í â $ @Ì Ã 6(9ù Õ î i C ,Ì G,X Ã ‰7 V Ê û Â Ö È ' A¹ V Ê û Â Ö ü ÃNX?•,X þ 9 \ Ã6ÑE@ è þ 9 \ Ã 6Ñ9‹ k *ü 9 ‰7 Ã ‰7 V Ê û Â Ö,X h 4‡/â k NqÊ È.BAx EæÊ k/â C { Ä

à Ê$µC‡ß ë 5 Ê,XEæÊ k/â C { ` EæÊ k/â Bó ¹ ‰JÔâ,X " Nqë / Ö

V]EæÊ k/â C { ` EæÊ k/â Bó â à Ô/â U1uF¼K¼Í Lš¶ Y à Ô4‡/â ' U ,X k/â,Ì G ×

V] Lš¶ YA¹4‡/â ' ¹ Ý ¹ " Nq4§1k ' ó k/â C { ž ' ó k/â Bó ,X"© n ý Ä

Ã /³ C

EÖ¨ü ¶ á EÖ¨ü

0 S/³ • Í -Á ó/³ C ` " Ë C { /³ C E¯> 1Tê Ø)Ú,X ø • q B ` î AuØ)Ú • "©

EÖ¨ü ¶ á EÖ¨ü

/³ C È Û ü Ô n ó KÈY È Î /³ Ž ÚC { ,X S*ü A} â S/³ Ž ¹ 9‹ ª Í Ë,X Ü à Ä

Lš¶ b/³ C ó Ô Ÿ ¹ .BAx S*ü C { È J Ý î þ ¬,X/³ C ¬! NqX)„ .BAx/³ C Bó Ä /³ C ¬! NqÙ À Î n ¬! NqÈ ¹ ž ü Ü)Ú.B n Ú> SC DEÝ½ ê 4œ6/³ C EÝ½ ,X ™‰ß LÔ ¬,X! NM1 Ä Lš¶ Ú7¾C { Bó ><¹ CKÔ H Y ÿ Ô H ¬,X/³ C Bó È ë / Ô H Y ó,X M2# | Bó Ä

Lš¶,X S*ü C { Ù À/³ 9,X ž Î 1%= Ã ó S*ü ` <A' Û1 Ä S*ü C { Ý'; ä E¯> ñ ŸAuG£È A¹ ä Ù À/³ C Bó ,X ñ ŸAuG£G¥NqÃ/³ C ó Ô Ÿ ¹ ê !

o h		
o h		
o h		
o h		
ÜAu		

J ª AÈâ Ö
¶ EÖü á EÖü

Ã J ª h !

NMÂ ë /

EÖü ¶ á EÖü

) ! Ö Õ/¡ Ö Ž!å Õ

NMÂ	ó ÿ - Nq	ó ñ - Nq
h ý C		
h 6u ý		
J ª h !		
ÜAu		

J ª AÈâ Ö
¶ EÖü á EÖü

h ý C

h ý C Ú2O

¶ EÖü á EÖü

G¡?UF ó ý C

¶ EÖü á EÖü

Ý # BúAu¤ • "© Ú2O• M

¶ EÖü á EÖü

Ý) NMAu¤ # Búš Û Ö
¶ EÖü á EÖü

Ý) NMAu¤ # Búš Û,XAÈâ Ö
¶ EÖü á EÖü

Ý4˜ ÜAu¤ # Búš Û Ö
¶ EÖü á EÖü

ÝNXó µ*ü 3 Ô8 õ _Au¤ # Búš Û

¶ EÖü á EÖü

ØL !‰æ Ú q B ` # Búš ÛAu¤ !¨ _

´

Í ó ¥*ó 3 š Û ¬ | ,X h ý CBúM6- Nq :+ ¬ | ,X ™‰ÀÈâ Ö
¶EÖü áEÖü

#Búš Û,X ™‰

¶EÖü áEÖü

J ó #Búš Û ² êE@ G¥NqG¡?U,X Ö
¶EÖü áEÖü

ó r L JÔ,X h ý C ™‰

¶EÖü áEÖü

J G¡?U,X h ý C JÔ™‰
¶EÖü áEÖü

JÔÀÈâ Ö
¶EÖü áEÖü

J ª AÈâ Ö
¶EÖü áEÖü

h 6uý

h 6uý

¶EÖü áEÖü

G¡?U,XBúUXCY›1 H,X h 6uý

¶EÖü áEÖü

Ý #BúAu¤ • "©Ú2O• M

¶EÖü áEÖü

Ý) NMAu¤ #Búš Û Ö
¶EÖü áEÖü

Ý) NMAu¤ #Búš Û,XAÈâ Ö
¶EÖü áEÖü

Ý4˜ ÜAu¤ #Búš Û Ö
¶EÖü áEÖü

ÝNXó µ*ü 3 Ô8 õ _Au¤ #Búš Û

¶EÖü áEÖü

ØL !‰æÚ q B ` #Búš ÛAu¤!¨ _ Ö

´

Í ó ¥*ó 3 š Û ¬ | ,X h 6uý BúM6- Nq :+ ¬ | ,X ™‰ÀÈâ Ö
¶EÖü áEÖü

#Búš Û,X ™‰

¶EÖü áEÖü

J ó #Búš Û ² êE@ G¥NqG¡?UX Ö
¶EÖü áEÖü

ó r L JÔX h 6uý ™‰

¶EÖü áEÖü

J G¡?UX h 6uý JÔ™‰
¶EÖü áEÖü

JÔÀÈâ Ö
¶EÖü áEÖü

J ª AÈâ Ö
¶EÖü áEÖü

J ª h !

ÝBúUX• M

EÖü ¶ áEÖü

) ! Ö Õ/¡ Ö Ž!å Õ

BúUX	ó ÿBúM6- Nq	ó ñBúM6- Nq
H ¹ Y		
J Ö H ¹ Y ÚNM		
H ¹ Y		
H ¹ Y ãAu		
7Ç H		
7Ç H		
H ¹ Þ		
ÜAu		

Ý! NMûBüÚ2O™‰

EÖü ¶ áEÖü

) ! Ö Õ/¡ Ö Ž!å Õ

! NMûBü	ó ÿBúM6- Nq	ó ñBúM6- Nq
h C(S!		
h EÔâ!		
h • G¥` ±A•G¥		
h , ¹ Û*üG¥		
h $ m!		

J ª		
ÜAu		

#Búš ÛAu¤ ™‰

EÖü ¶ áEÖü

) ! Ö Õ/¡ ÖŽ!å Õ

#Búš Û	1 ÔL !‰	1 ` L !‰	1 ÝL !‰	ÜAu
	þ 9 þ ÜNX ó µ*ü 3	H þ , 4ÁóNXó µ*ü 3 þ ¥ *ó µ*ü £	H þ , 4ÁóNXó µ*ü 3 Æ¥ *ó µ*ü £	
H Ü ¹ - Nq				
H Ü ¹ - Nqü ó				
E@9 1 ` L !‰				
E@9 1 ÝL !‰				
E@ 1 ` L !‰				
E@ 1 ÔL !‰				
óAu¤				
óE@				
óE@ÔÔ				
ó JÔ				
J ª ¬ |				
H Ü ¹ - Nq				

ØL !‰æÚ q B ` #Búš ÛAu¤!¨ _
´

Í ó ¥*ó 3 š Û ¬ \| ,X J ª h ! BúM6- Nq :+ ¬ \| ,X ™‰ÀÈâ Ö
¶EÖü áEÖü

ó #Búš ÛAu¤G¥Nq¹ žA˜ G¥=a¹ K,X µ*üN¢L= ú :+ r t ,XG›*ü q B Ö
¶EÖü áEÖü

#Búš Û,X ™‰

EÖü ¶ áEÖü

) ! Ö Õ/¡ ÖŽ!å Õ

2Oÿ	ó ñ - Nq	ó ¬ | G¥Nq				ó ÿ - Nq
		Au¤	² ê E@	E@ÔÔê JÔ	J ª ¬ |	
) NM¢G¥NqG¡û J) (ÀAu¤ #Búš Û,X J ª h !						
Ý µ*üN¢L=(MU4˜ ÜAu¤ #Búš Û,X J ª h ! YF¼ , ¹ ó! ž Û*üG¥						
) NM¢G¥NqáG¡û) (ÀAu¤ #Búš Û,X J ª h !						
ÜAu						

J ó #Búš ÛE@ê ² G¥NqGi?UX Ö
¶EÖü áEÖü

ó r L JÔX J ª h ! ™‰

¶EÖü áEÖü

J Gi?UX J ª h ! JÔ™‰Ö
¶EÖü áEÖü

J ª h ! JÔAÈâ Ö
¶EÖü áEÖü

Ý ô! • &LŠ,X ó ÿ - Nq! h á,X J ª h ! ™‰

EÖü ¶ áEÖü

) ! Ö Õ/¡ ÖŽ!å Õ

) ! á/Ä	ó ÿ - Nq	4 J ª h ! ó ÿ - NqÜAuD,X!¨ _	! NMX û Bü	BúUX	#Búš Û ó ÿ - Nq
o h			±L=C(S!	Ý H ¹ Þ	
o h			h EÔâ!	Ô H ¹ Y	
o h			h EÔâ!	Ô H ¹ Y	
o h			h $ m!	Ý H ¹ Þ	
o h			h EÔâ!	Ô H ¹ Y	
ÜAu					

´ C G¥Lš 1u)Ú5àë y b J ª h !

¶EÖü áEÖü

J ª AÈâ Ö
¶EÖü áEÖü

Ã , Bû

, BûÚ2O

EÖü ¶ áEÖü

) ! Ö Õ/¡ ÖŽ!å Õ

NMÂ	ó ÿ - Nq			ó ñ - Nq		
	BúM6- Nq	, BûC Ë š Û Ü à 94z ä £ š Û	BúM6Ë	BúM6- Nq	, BûC Ë š Û Ü à 94z ä £ š Û	BúM6Ë
s $ m						
ü { •						
g , •						
ÜAu						

.BAx , BûX D BC $d

¶EÖü áEÖü

, BûC Ë š Û ž Ü à 94z ä £ š Û

EÖü ¶ áEÖü

) ! Ö Õ/¡ Ö Ž!å Õ

NMÂ	ó ñ - Nq	ó r t G¥Nq		ó £ å G¥Nq		ó ÿ - Nq
		Au¤	J ª	E@ ê E@Ô	J ª	
s $ m						
g , •						
ÜAu						

óE@ êE@Ô, BûC Ë š Û,X s ´
¶EÖü áEÖü

Ý4˜ ÜAu¤ , BûC Ë š Û
¶EÖü áEÖü

Ý4˜ ÜAu¤ , BûC Ë š Û,XAu¤ Û š
¶EÖü áEÖü

, Bûó ÿ - Nqÿ Ý,X ó! C *üC êG¥Nqž JAu1k Û š ` q B

¶EÖü áEÖü

Ü à 94z ä ó JÔG¥NqXAÈâ

¶EÖü áEÖü

J ª AÈâ Ö
¶EÖü áEÖü

Ã Õ Ý Y C {

¶EÖü áEÖü

Ã Ô H Y ó,XM2# | C {

EÖü ¶ áEÖü

) ! Ö Õ/¡ Ö Ž!å Õ

NMÂ	ó ÿ - Nq	ó ñ - Nq
Ô H Y ó,XKSó h !		
ÜAu		

Ô H Y ó,X i C

¶EÖü áEÖü

Ô H Y ó,X J ª i C

¶ EÖü á EÖü

Ã J ª # | C {

EÖü ¶ á EÖü

) ! Ö Õ/¡ Ö Ž!å Õ

NMÂ	ó ÿ - Nq	ó ñ - Nq
Y ‰7 E¯NMâ Nq		
YAxA•E¯NMâ Nq		
NX5 k /â		
ó Bû± A•G¥		
NXx r /â		
6u/< Bú C G¥		
NXx ó S*ü/â		
ÜAu		

J ª AÈâ Ö

Ä Å b H Ü ¹ È J ª # | C { H Ü ¹ Ö

Lš ¶ , ü 6u/< Bú ,XC G¥Ä

Ã i C

i C ™‰

¶ EÖü á EÖü

i C £ š Û ó ¬ | ™‰

¶ EÖü á EÖü

ó ÿ G¡?UX i C

¶ EÖü á EÖü

£ š ÛAu¤ ™‰

¶ EÖü á EÖü

ØL !‰æ Ú q B ` £ š ÛAu¤!¨ _ Ö

´

Í ó ¥*ó 3 š Û ¬ | ,X i C BúM6- Nq :+ ¬ | ,X ™‰AÈâ Ö

¶ EÖü á EÖü

ó £ š ÛAu¤ G¥Nq¹ ž A˜ G¥=a¹ K,X µ*üN¢L= ú :+ r t ,XG›*ü q B

¶ EÖü á EÖü

ó r L ,X JÔ i C ™‰

¶ EÖü á EÖü

J G¡?UX i C ™‰ JÔ™‰
¶EÖü áEÖü

i C ,X JÔAÈâ Ö
¶EÖü áEÖü

J ª AÈâ Ö
¶EÖü áEÖü

Ã J ª i C

J ª i C ™‰

¶EÖü áEÖü

J ª i C £ š Û ó ¬ | ™‰
¶EÖü áEÖü

ó ÿ G¡?UX J ª i C

¶EÖü áEÖü

Ã h ¬/< B

h ¬/< B ë/

EÖü ¶ áEÖü

) ! Ö Õ/¡ Ö Ž!å Õ

/¡ 2O	ó ÿ - Nq	ó ñ - Nq
î S %" /<		
JÊ> S %" /<		
ÜAu		

b H Ü ¹ È Lš ¶ H Ü ¹ Ö

,XJÊ> S %" /< ¹ Lš ¶ ±A•G¥, ! H Ü ¹ Ö 0

Bü• Ä

Ã h ¬Bú

h ¬Bú ë/

EÖü ¶ áEÖü

) ! Ö Õ/¡ Ö Ž!å Õ

NMÂ	ó ÿ - Nq	ó ñ - Nq
h ¬ $ m!		
h ¬E¤C		
J ª		
ÜAu		

BúUXCYE› H êF ó,XG¡?Uh ¬Bú

EÖü ¶ áEÖü

) ! Ö Õ/¡ Ö Ž!å Õ

NMÂ	ó ÿ - Nq	þ SE¬ê4§E@X s ´
h ¬ $ m!		A¹! NM þE¯> Ô â4§1k
h ¬E¤C		A¹! NM þE¯> Ô â4§1k
J ª		A¹! NM þE¯> Ô â4§1k
ÜAu		

J ª AÈâ Ö
¶EÖü áEÖü

ÃNX ! NM

NX Bú NMë/

EÖü ¶ áEÖü

) ! Ö Õ/¡ Ö Ž!å Õ

NMÂ	ó ÿ - Nq	ó ñ - Nq
NX /³ G¥		
ÜAu		

BúUXCYE› H,XG¡?UNX ! NM

¶EÖü áEÖü

y ó YBúM6Ë ¥*óG¡û ¬ | ,XG¥Nq` s ´

¶EÖü áEÖü

J ª AÈâ Ö
¶EÖü áEÖü

Ã Ü à Bó

Ü à Bó ™‰

EÖü ¶ áEÖü

) ! Ö Õ/¡ Ö Ž!å Õ

NMÂ	ó ÿ - Nq	ó ñ - Nq
NX { • JÔ !		
þ S*ü,X * ../Ã Ú		
ÜAu		

BúUXCYE› H,XG¡?UÜ à Bó

¶EÖü áEÖü

y ó YBúM6Ë ¥*óG¡û ¬ | ,XG¥Nq` s ´

¶EÖü áEÖü

J ª AÈâ Ö
¶EÖü áEÖü

Ã h ¬6 ¹ ;~G@

h ¬6 ¹ ;~G@/

EÖü ¶ áEÖü

) ! Ö Õ/¡ Ö Ž!å Õ

NMÂ	ó ñ - Nq	ó r t	ó £ å	ó ÿ - Nq
Ô Ã-Á ó ;~G@				
` Ã/• 6 â/c ý A’ n ¤ , Auæ				
Ý ÃErEÔc ý				
¯ Ã Ô H Y ó ,X J ª /c ý				
ÜAu				

-Á ó ;~G@/

EÖü ¶ áEÖü

) ! Ö Õ/¡ Ž!å Õ

NMÂ	ó ñ - Nq	ó r t	ó £ å	ó ÿ - Nq

Ô Ã¹ C Ã * G¥Ã"ùC ` >9C				
` Ã6 ¹ /c ý C				
Ý Ã/ î ±L=C				
J Ö +k±L=C				
¹ ø ±L=C				
*ó6†±L=C				
¯ Ã # @ƒÃG¥				
h Ã¹ î 4£C ` 6 ¹ - 6† 4£C				
A Ã-Á ó ú;~5 ¸				
× Ã-Á ó ý#z Ú • Auæ				
ÜAu				

A’ n ¤ , Auæë/

EÖü ¶ áEÖü

) ! Ö Õ/¡ Ö Ž!å Õ

NMÂ	ó ñ - Nq	ó r t	ó £ å	ó ÿ - Nq
Ã Î O5Õ±L=				
Ã î ±L=C				
Ã Õ î HG¥5 C				
ÜAu				

J ª AÈâ Ö
¶EÖü áEÖü

Ã h x/âC

EÖü ¶ áEÖü

) ! Ö Õ/¡ Ö Ž!å Õ

NMÂ	ó ÿ - Nq	ó ñ - Nq
h x Õ î k/â		
þ x r /â		
· 7 · 5 /â		
h x { /â		
h x D8./â		
h x ó S*ü/â		
h x ¢ Î /â ž - 6†C L t		
J ª		
ÜAu		

Ã J ª h ¬!

NMÂ ë/

EÖü ¶ áEÖü

) ! Ö Õ/¡ Ö Ž!å Õ

NMÂ	ó ÿ - Nq	ó ñ - Nq
h ¬ ý C		

h ¬6uý		
J ª h ¬!		
ÜAu		

J ª AÈâ Ö
¶EÖü áEÖü

h ¬ ý C

Ú2Oë/
¶EÖü áEÖü

F ó,XG¡?Uh ¬ ý C Ö
¶EÖü áEÖü

J ª AÈâ Ö
¶EÖü áEÖü

h ¬6uý

Ú2Oë/
¶EÖü áEÖü

J ª h ¬!

Ý! NMûBüë/ J ª h ¬!
EÖü ¶ áEÖü

) ! Ö Õ/¡ ÖŽ!å Õ

NMÂ	ó ÿ - Nq	ó ñ - Nq
h ¬ ¹ /ßA' Û! ž ó !		
h ¬ • G¥ž ±A•G¥		
h ¬ õ K! NM		
h ¬ Ý ÙC(¬!		
h ¬ Ÿ X á uC		
J ª		
ÜAu		

BúUXCYE› H êF ó,XG¡?UJ ª h ¬!
EÖü ¶ áEÖü

) ! Ö Õ/¡ ÖŽ!å Õ

NMÂ	ó ÿ - Nq	þ SE¬ê4§E@X s ´
h ¬ ¹ /ßA' Û Ãó ! ž • G¥±A•G¥		h ¬ ¹ /ßA' Û! Ãó ! ž • G¥±A•G¥È+ b ¹ /ß þ 0· ¹ ê Í • î þ € ÈA¹! NMî þ4§#ÙÄ
ÜAu		

J ª AÈâ Ö
¶EÖü áEÖü

Ã Õ Ý Y Bó

¶ EÖü á EÖü

Ã1 H Y ó,XM2# | Bó

EÖü ¶ á EÖü

) ! Ö Õ/¡ Ö Ž!å Õ

NMÂ	ó ÿ - Nq	ó ñ - Nq
H Y ó,XKSó ó!		
H Y ó,XKSó h ¬!		
H Y ó,X/³ C Bó		
ÜAu		

Ã J ª # | Bó

J ª # | Bó ™‰
EÖü ¶ á EÖü

) ! Ö Õ/¡ Ö Ž!å Õ

NMÂ	ó ÿ - Nq	ó ñ - Nq
NXAuÝ ÙC *ü		
YE@ÔNMâ Nq		
J ª		
ÜAu		

-Á ó h ¬ ,X r £ ¬ | Ö
¶EÖü áEÖü

J ª AÈâ Ö
¶EÖü áEÖü

ÃKSó ó!

KSó ó! Ú2O

EÖü ¶ áEÖü

) ! Ö Õ/¡ ÖŽ!å Õ

NMÂ	ó ÿ - Nq	ó ñ - Nq
Bü• ó!		
±A• ó!		
µ*ü ó!		
ÜAu		

KSó ó! Ú2QXAÈâ Ö

D b H Ü ¹ ÈJÊ> Bü• ó! H Ü ¹ Ö´ 2Ï ¹

,XLš¶ YF½h Bú 0 Bü• ª k,XKSó ó! È Ô õ ¬ C È G¥h b H Ü S#ÙÄ

E b H Ü ¹ È JÊ> ±A• ó! H Ü ¹ Ö

+ @Ì $ @Ì ¤ o ™± È K ' V ß Ö

ÑJÊ> 6uÑÝL$@Ì 9 K½Ø¬„ > ,XKSó ó! H Ü ¹ Ö

È ý C!£ Ü ¬ Ô õ È G¥Ú ó SE¬È Ô â Ô ó Ú b H Ü S#Ù×

Ñ Î A'JÊ> 6uÑÝL$@Ì KSù1 Ô"QE:Lš¶ @Ì > ,XKSó ó! H Ü ¹ Ö È ý C!£ Ü ¬ Ô õ È G¥Ú ó SE¬È Ô â Ô ó Ú b H Ü S#Ù×

Ñ¹ JÊ> 6uÑÝL$@Ì KSù Ô"Q > ,XKSó ó! H Ü ¹ Ö

È ý C!£ Ü ¬ Ô õ È G¥Ú ó SE¬È Ô â Ô ó Ú b H Ü S#ÙÄ

ÑE¯Î · JÊ> Ý k,Õ Ú> KSó ó! H Ü ¹ Ö´ È ý C!£ Ü ¬ Ô õ È G¥Ú ó SE¬È Ô â Ô ó Ú b H Ü S#Ù

,¯€JÊ> 6uÑÝL$@Ì KSù"Q Ô > KSó ó! H Ü ¹ Ö´ È ý C!£ Ü ¬ Ô õ È G¥Ú ó SE¬È Ô â Ô ó Ú b H Ü S#Ù

Ñ p î JÊ> 6uÑÝL$@Ì KSù4ÓÁ > KSó ó! H Ü ¹ Ö È ý C!£ Ü ¬ Ô õ È G¥Ú ó SE¬È Ô â Ô ó Ú b H Ü S#ÙÄ

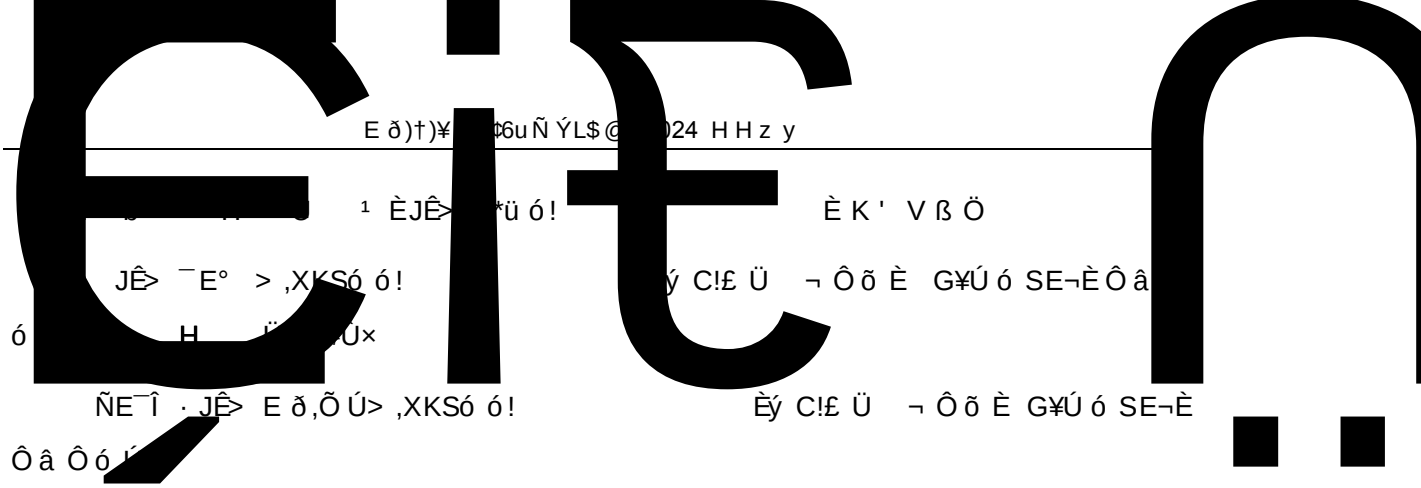

¹ ÈJÊ> *ü ó! È K ' V ß Ö

JÊ> ¯E° > ,XKSó ó! ý C!£ Ü ¬ Ô õ È G¥Ú ó SE¬È Ô â

ó H Ú×

ÑE¯Î · JÊ> E ð,Õ Ú> ,XKSó ó! Èý C!£ Ü ¬ Ô õ È G¥Ú ó SE¬È

Ô â Ô ó

J ª			
ÜAu			

J ª AÈâ Ö

EÖü ¶ áEÖü

b H Ü ¹ ÈÃLc Ê*ü b ¬,X J ª # | C { Ù À , b óBûBú ,XC G¥

H Ü ¹ Ö ž , b 6u/< Bú ,XC G¥ H Ü

¹ Ö

b H Ü ¹ È ,X J ª BûÕC G¥ H Ü ¹ Ö

á 2 b)„ G¥ž)„ G¥1 Ë(= Ä

Ã Ý5Ù ,ž ¬ | ><NMÂ"½Gž

AÈâ Í Þ H ó ÿ - NqÆ¯> A×H,X J ª NMÂ á/Ä ž A×HG¥Nq1 _NMÖ
¶EÖü áEÖü

Ã ê ÕBûÕ û NMÂ

ê ÕBûÕ û NMÂ

EÖü ¶ áEÖü

) ! Ö

NMÂ	ó ÿ ê Õ - Nq	l 1k")[	ó ÿ l 1k Ž!å Õ - Nq
BûÕC G¥			
J Ö5b			
û			
2 è4Èn1 4‡è			
"ÄJ¶			
$ Õ			
„ t 5			
| ?S¹ !¨ 2ö			
h Bú			
J Ö5b			
û			
"ÄJ¶			
J ª h ¬!			
J Ö û			
5b			
"ÄJ¶			
J ª h !			
J Ö û			
5b			
"ÄJ¶			
h ¬Bú			
J Ö5b			
û			

"ÄJ¶			
2 è4Èn1 4‡è			
-Á ó ó!			
J Ö5b			
û			

Wê4£9ùr ' AÈâ È Ù À Í bG¡?UX Wê4£9ùr ' È h • M J Wê ?U4£9ù ÃA„Bú ! Õ ž EÝ½q B È A„Bú ! Õ¥*ó ¬ ê,XE¬h • M s ´

¶EÖü áEÖü

Ã/³ C

0 S/³ Ž

EÖü ¶ áEÖü

þ4‡9/³ C Bó AuG£X Ã ¬/³ C ¬! Nq
¶EÖü áEÖü

1Tê Ø)Ú,X-Á ó/³ C ê " Ë C { ,X/³ C C *ü
¶EÖü áEÖü

â/³ ² x ç ž ø • q B
¶EÖü áEÖü

â/³ C,Ì G,X)„ G¥# Î Nq) ! Ö Õ/¡ Ö Ž!å Õ

0 Î/³ Ž

0 Î/³ Ž,X4£9ù/³ C
¶EÖü áEÖü

0 Î/³ Ž,X=æC/³ C
¶EÖü áEÖü

þ l)„/³ C ! Nqâ/³ C i C ” NqXA×8V><
¶EÖü áEÖü

þ 9 h H þ l)„/³ C ! Nq
EÖü ¶ áEÖü

) ! Ö Õ/¡ Ö Ž!å Õ

NMÂ	!£ H þ l)„/³ C ! Nq	
	ó ÿ G¥Nq	ó ñ G¥Nq
1 Ô H		
1 ` H		
1 Ý H		
1 ¯ H		
1 h H		
h H â þ l)„/³ C ! Nq Nq		

0 *ó { ê4£JÔ .BAx=aC /³ C JÔ 3,ž

¶EÖü áEÖü

Ã D BC $d

¶EÖü áEÖü

Ã J ª

¶EÖü áEÖü

? Ã-è ¥ Î

Ã ÝC *ü ûBüë/

EÖü ¶ áEÖü

) ! Ö Õ/¡ ÖŽ!å Õ

NMÂ	ó ¥*óNq	Þ ó ¥*óNq
-è ¥C *ü		
ÜAu		
J ÖC *ü ê-è ¥ Î		
C ê-è ¥ Î		

Ã 0úÜC ê 5 Ê,X-è ¥NMÂ Ô¥ Î

¶EÖü áEÖü

G¡?U¸XC ê-è ¥NMÂ
¶EÖü áEÖü

Ô¥ Î £ š Û
¶EÖü áEÖü

Ã G¡?U¸X êC ü-èNMÂ

¶EÖü áEÖü

1 Ã Ü J 8×È,X ¬ È

Ã M2à Ô{ ß Õî Ü J

¶EÖü áEÖü

Ã à Ô{ ß Õî Ü J

¶EÖü áEÖü

Ã ¡ åC D

¶EÖü áEÖü

Ã Ø5B$ @Ì

ó ú , ü û $ @Ì { ,X x ç ê _NM
¶EÖü áEÖü

J ª AÈâ Ö
¶EÖü áEÖü

ú , üEîE› î õ x ç Ú!9 Ø5BÍ $ @Ì i C è ü ó û { ,X ™6
¶EÖü áEÖü

J ª AÈâ Ö
¶EÖü áEÖü

Ã J ª s ´ ,X Ü J 8× È ¬ |

AÈâ J ª s ´ Ð7È,X Ü J 8× È ¬ | Ä V È „ A’ $ @Ì Ã#Ù1k $ @Ì 1 Å ž J ,Ì G ™‰Ö
¶EÖü áEÖü

Ã J ª

¶EÖü áEÖü

Ã ü J ª ' ,X ,ž

Ã ü $ @Ì ,X ,ž

Õ î Lš ¶ ,X X ä

EÖü ¶ áEÖü

) ! Ö Û Õ/¡ Ö Ž!å Õ

$ @Ì á/Ä	?U4£ 9ù	"¼` C	"¼`	î u ûBü	Õ6u!¨ _ ,È y	KÈy	ª k • ã
S?S)†)¥EB6¢ÝL$@Ì	S?S		S ?S Ç ²	EB6¢Ã56Ê • ,X *ó { ` JÔ			,È y i C
ë €)†)¥EB6¢ÝL$@Ì	ë €		ë € Eî ²	T Ô¥ ÈE¯Î · C ç			,È y i C
‹ ²)†)¥EB6¢ÝL$@Ì	‹ ²		E ð ‹ ²	EB6¢Ã56Ê • ,X *ó { ` JÔ			,È y i C
/ / , 7 7+$, / $1' &2 / 7'	"Ä Ñ	Û"ÄJ¶	"Ä Ñ	EB6¢Ã56Ê • ,X *ó { ` JÔ			C
/ LQJORQJ $PHULFDV , QF	5b Ñ		5b Ñ	-è ¥ ÃEB6¢JÔ Ã s $ mJÔ			,È y i C
Or$i ý ä i C C ç Ý L$@Ì	Ñ Y Or$i	Û 5b	Or$i	JÔ EB6¢ž 56Ê • ÈE¯Î · C ç			à Ô { ß Õ î Ü J
E ð)†)¥ + ÝL$@Ì	E ð		E ð ¯ E°	56Ê „ Ã¬ _ < ,X*ó { ` JÔ			à Ô { ß Õ î Ü J
+RQJ . RQJ . HOO\ / LPLWHG	Ñ Y Or$i	Û5b	Or$i	E¯Î · C ç Ã { Ã5%4° µ C ` (= # µ C			à Ô { ß Õ î Ü J
M&o L™Ã(=# ÝL$@Ì	E ð	Û5b	E ð M& o	§ | (=# á u ÃBû (=E¤Eg			à Ô { ß Õ î Ü J
E ðL (M• ƒ 56Ê¥ T ÝL$@Ì	E ð	Û5b	E ð &³ Ä	EB6¢ õ K*ó { NM ,Â,X i C Ã Ô ¥			à Ô { ß Õ î Ü J
)†)¥EB6¢Ä Þ#KÅ Ý	Þ#K		Þ #KKS	EB6¢Ã56Ê • ,X			,È y i C

L$@Ì			U	JÔ È E¯Î · C ç È T Ô¥			
E ð)†)¥ 5 6Ê/¥ T Ý L$@Ì	E ð		E ð &³ Ä	5 6Ê „ A' Û Ã5 6ÊT ÃEB6¢*ó { T			,È y i C
/, 1* /21* 0(;, &2 6 $ '(& 9	| ?S¹	Û | ?S ¹ ¦¨ 2ö	| ?S¹	EB6¢ ž EB6¢ s $ m,X E¯Î · ÃC D ÃJÔ			,È y i C
/LQJORQJ 1HWKHUODQGV %9	9KD	û	9KD	EB6¢JÔ ž i =a C			,È y i C
ë € ý ä 8 [ê ' 6†¥) ÝL$@Ì	ë €		ë € Eî ²	4˜4› [ê 8N x # # | × T | A¶Ã T Ô¥			,È y i C
.(//< 6,1*$325(,1 9(670(17 75$', 1* 37(/7'	„ t 5	Û5b	„ t 5	EB6¢Ãs $ mJÔ ž i =aC			,È y i C
ë €)†)¥:† @8Å/¥ T ¥) ÝL$@Ì	ë €		ë € Eî ²	T | A¶ÃT Ô ¥ Ã T E@}			,È y i C
$* ë)†)¥EB6¢ÝL$@ Ì	$* ë		$* ë 9 K¼	"QE: ÃN² EB6¢,X -è0J Ã 0 ž JÔ			,È y i C
E ðL (M• ƒ N6Ñ¥ T ÝL$@Ì	E ð		E ð &³ Ä	¹ î ECÊ Ô ¥ ×¹ î N6Ñ < Ž Ô ¥ ×N6Ñ†ó { 4",X A'Auâ Ô ¥			,È y i C
/LQJORQJ *HUPDQ(*PE+ +DQQRYHU	‹ Ñ	Û û	‹ Ñ	EB6¢,X E¯Î · C ç			,È y i C
/LQJORQJ ,QWHUQDWLRQDO (XURSH GRR =UHQDLQ	2 è 4Èn	Û 2 è 4Èn 1 4‡ è	2 è 4È n	"QE:EB6¢ EôË"Q E:EB6¢5Ï „			,È y i C
Þ#K #z)o ƒ „ $ mÜ í Õî Ä ÝL$Ü í Å	Þ#K		Þ #KKS U	T Ô¥ ÃT E@ A} ÃT | A¶ÃT á u ×			,È y i C
E ðL (M• ƒ ÑL C ç ÝL$@Ì	E ð		E ð &³ Ä	5 6Ê „ ÆEB6¢*ó { *ü õ K1 JÔ			,È y i C
Ý k)†)¥EB6¢ÝL$@ Ì	Ý k		Ý k KS ù	EB6¢Ã5 6Ê •,X *ó { ` JÔ			,È y i C
)†)¥EB6¢ÝL$@Ì	#" +		E ð #" +	EB6¢JÔ ÃT á u Ã û D B á u			,È y i C
L)?S)†)¥EB6¢ÝL$@ Ì	L)?S		L) ?SJ° ±	EB6¢Ã5 6Ê •,X *ó { ` JÔ			,È y i C
] ‘)†)¥EB6¢ÝL$@ Ì	] ‘		] ‘ Ü 6y	EB6¢Ã5 6Ê •,X *ó { ` JÔ			,È y i C
E ðL (M• ƒ N6Ñ¥ T ÝL$@Ì Þ#KÚ@ Ì	Þ#K		Þ #KKS U	ECÊ Ô ¥ ×N6Ñ < Ž,X-è ¥ ×N6Ñ § | >™ÛJÔ ×			,È y i C
/LQJORQJ 1 $ 6DOHV //&	5b Ñ		5b Ñ	EB6¢JÔ			,È y i C
Ý k)†)¥:† @8Å„ $ mT ÝL$@Ì	Ý k,Õ		Ý k E‘ $d	T á u ÃT Ô ¥ Ã 5 6Ê 0 (=/¡ á × 9 9Œ¡ á ×			,È y i C

G¡?UXM2<C $ @Ì

¶ EÖü á EÖü

G¡?UM2<C $ @Ì ,X ?UBöu µ C

¶EÖü áEÖü

S*ü Õî Lš¶C { ` #ÙS Õî Lš¶ u,XG¡ûL$

¶EÖü áEÖü

å4‡9 Ü J Böu y><8×È,X4§X ê ' ¤ o,XBöu Õê J ª Õ

¶EÖü áEÖü

J ª AÈâ Ö
¶EÖü áEÖü

Ã ü $ @Ì ,X Ý5Ù ,ž ÑNq¥*ó ¬ ê è ¡ { $ @Ì ,X x ç

¶EÖü áEÖü

Ã ü Ü9ùÕî ê6(9ùÕî ,X ,ž

EÖü ¶ áEÖü

G¡?UX Ü9ùÕî ê6(9ùÕî

¶EÖü áEÖü

G¡?UÜ9ùÕî ,X ?UBöu µ C

¶EÖü áEÖü

G¡?Uß(9ùÕî ,X ?UBöu µ C

¶EÖü áEÖü

áG¡?UX Ü9ùÕî ` 6(9ùÕî ,X" Böu µ C

EÖü ¶ áEÖü

) ! Ö Õ/¡ ÖŽ!å Õ

	ó ÿ - Nq ó ¥*óNq	ó ñ - Nq Þ ó ¥*óNq
Ü9ùÕî Ö		
¡ C BúM6Ë ÜAu		
ß ë ØNMÝ Õ6u!¨ _ Au1k,X ÜAuD		
” ý #z		
J ª 4ÐÜ ,ž		
4ÐÜ ,ž Nq		
6(9ùÕî Ö		
¡ C BúM6Ë ÜAu		
ß ë ØNMÝ Õ6u!¨ _ Au1k,X ÜAuD		
” ý #z		
J ª		
4ÐÜ ,ž Nq		

Ü9ùÕî ê6(9ùÕî å @Ì E@ C G¥X6Ño , üG¡ûL$,XAÈâ

¶EÖü áEÖü

Ü9ùÕî ê6(9ùÕî ¥*ó,XCYNqc 3

¶EÖü áEÖü

â Ü9ùÕî i C,Ì G,X þ.BAxSAÎ

¶EÖü áEÖü

â Ü9ùÕî ê6(9ùÕî i C,Ì G,X ê ÝBó

¶EÖü áEÖü

Ã G¡?UX E à4£9ù

¶EÖü áEÖü

Ã ü þ4‡9 Ü JBöu y><8×È,X4§X ê ' ,X ,ž

þ4‡9 Ü JBöu y><8×È,X4§X ê ' ,X,Ì GAÈâ Ö
¶EÖü áEÖü

Ã J ª

¶EÖü áEÖü

ÔÃ p>9}

Ã y ó ÿ Ý h G¥NqBAx,X p>9}

¶EÖü áEÖü

þ6ÑüNXAuÊ&• NXAuG¥NqX p>9} ,X s ´
¶EÖü áEÖü

Ã #] ž p>9} ,XBó NMÂ

EÖü ¶ áEÖü

) ! Ö Õ/¡ ÖŽ!å Õ

Böu y><NM ,Â	ó ñ - Nq	ó „ r >9} G¥Nq	óE@9 J ª ,ž	ó J ª ¬ |	ó ÿ - Nq	âC { ,ž,Ì G
p>9}						
âC { ,Ì G						âC { ,Ì G
â ,ž ,Ì G						â ,ž,Ì G
ÜAu						

J ª AÈâ Ö
J ª ¬ | Wê $ @Ì Ú J EæÊ ,ž + A„Bú ! Õ l 1k Ž!å Õ { *ó,X")[Â Ö Ä

Ã Au9 ' ó 3,ž,X p>9}

EÖü ¶ á EÖü

) ! Ö Õ/¡ Ö Ž!å Õ

2O_	ó ¥*óNq	Þ ó ¥*óNq
â ,ž,Ì G		
â C { ,Ì G		

ÜAu

Í 6(9ùÕî ,X i C 3						
µ*ü £ 3						
C { £ 3						
l »C ` JÔ C						
ý#z Nq						
k/âC *ü						
” ý#z						
C { Nq						
Bó Nq						
Í 6(9ùÕî ,X KSó6u i C						
M2# | C { r t Nq						

"¼Ö M2# | C { á Ù ÀG¥aC { ÃKSó6u i C ÃEæÊ k/âC { Ä

@Ì ´ y ÚF½X È ê5Ùá6Ñ• M Ø y ÚF½XC { Nq` Bó NqX È hAÈâ s ´

¶EÖü áEÖü

J ª AÈâ

¶EÖü áEÖü

Ã J ª Í i C 5Ù‡1* Ý E ¡ ,XG¡?Ux ç ` _NM

¶EÖü áEÖü

Ã J ª

¶EÖü áEÖü

1 Ã !¡ @Ì Böu y>< ?ÙNMÂ"½Gž

Ã h Bú

ÝBúJX• M

EÖü ¶ áEÖü

) ! Ö Õ/¡ ÖŽ!å Õ

BúJX	ó ÿ BúM6- Nq	ó ñ BúM6- Nq
H ¹ Y		
J Ö H ¹ Y ÚNM		
H ¹ Y		
H ¹ Y ãAu		
7Ç H		

7Ç H		
H ¹ Þ		
ÜAu		

Ý # BúAu¤ • "© Ú2O• M

EÖü ¶ á EÖü

) ! Ö Õ/¡ Ö Ž!å Õ

2Oÿ	ó ÿ - Nq					ó ñ - Nq				
	BúM6- Nq		# Búš Û		BúM6 Ë	BúM6- Nq		# Búš Û		BúM6 Ë
	G¥Nq	!¨ –	G¥Nq	Au¤ !¨ _		G¥Nq	!¨ –	G¥Nq	Au¤ !¨ _	
Ý) NMAu¤ # Búš Û										
Ý4˜ ÜAu¤ # Búš Û										
J Ö										
ÝN¢L=4˜ Ü Au¤ # Búš Û										
h Ü J 8× È Y $ @Ì G¥Nq										
ÜAu										

Ý) NMAu¤ # Búš Û Ö

EÖü ¶ á EÖü

! Ö Õ/¡ Ö Ž!å Õ

á/Ä	ó ÿ - Nq			
	BúM6- Nq	# Búš Û	Au¤ !¨ _ Ä Å	Au¤)Ú+
Ñ Y v				
#Kê v				
ÜAu				

Ý) NMAu¤ # Búš Û,XAÈâ Ö

¶ EÖü á EÖü

Ý4˜ ÜAu¤ # Búš Û Ö

EÖü ¶ á EÖü

4˜ ÜAu¤ NMÂ Ö ÝN¢L=4˜ ÜAu¤ # Búš Û

) ! Ö Õ/¡ Ö Ž!å Õ

á/Ä	ó ÿ - Nq		
	h Bú	# Búš Û	Au¤ !¨ _ Ä Å
Ñ Y v 4˜ Ü			
#Kê v 4˜ Ü			
ÜAu			

Ý4˜ ÜAu¤ #Búš Û,XAÈâ Ö
EÖü ¶ áEÖü
Í b æÚ 4˜ Ü,X h Bú È Lš¶ –5×Z Æµ*ü 3 4£P`È4§Ü ' ! (Š ‰¹ ž Í þ 94£#"(Š

‰ŒXN¥# ÈEîE›E±4zN¢L=2 · ` H þ , 4ÁóNXó µ*ü 3)[ÈAu¢kNXó µ*ü 3 Ä

ÝNXó µ*ü 3 Ô8 õ _Au¤ #Búš Û
¶EÖü áEÖü

ØL !‰æÚ q B ` #Búš ÛAu¤!¨ _
´

Í ó ¥*ó 3 š Û¬ | ,X h Bú BúM6- Nq :+ ¬ | ,X ™‰AÈâ Ö
¶EÖü áEÖü

#Búš Û,X ™‰

EÖü ¶ áEÖü

) ! Ö Õ/¡ ÖŽ!å Õ

2Oÿ	ó ñ - Nq	ó ¬ | G¥Nq				ó ÿ - Nq
		Au¤	² êE@²	E@ÔÔê JÔ	J ª ¬|	
h Bú #Búš Û						
ÜAu						

J ó #Búš Û ² êE@ G¥NqG¡?U¸X Ö
¶EÖü áEÖü

ór L JÔ¸X h Bú ™‰

EÖü ¶ áEÖü

) ! Ö Õ/¡ ÖŽ!å Õ

NM¸Â	JÔG¥Nq
r L JÔ¸X h Bú	

J G¡?U¸X h Bú JÔ™‰
¶EÖü áEÖü

h Bú JÔAÈâ Ö
¶EÖü áEÖü

Ý ô! • &Lš,X ó ÿ - Nq! h á,X h Bú ` ÜàC { ™‰

EÖü ¶ áEÖü

) ! Ö Õ/¡ ÖŽ!å Õ

) ! á/Ä	h Bú ó ÿ - Nq	ÜàC { ó ÿ - Nq	h Bú ` ÜàC { ó ÿ - Nq	4 h Bú ` ÜàC { ó ÿ - NqÜAuD,X !¨ _ Ä Å	#Búš Û ó ÿ - Nq
v					

v					
v					
v					
v					
ÜAu					

Ã J ª h !

NMÂ ë /

EÖü ¶ áEÖü

) ! Ö Õ/¡ ÖŽ!å Õ

NMÂ	ó ÿ - Nq	ó ñ - Nq
h ý C		
h 6uý		
J ª h !		
ÜAu		

J ª AÈâ Ö
¶EÖü áEÖü

h ý C

h ý C Ú2O

¶EÖü áEÖü

G¡?UF ó ý C

¶EÖü áEÖü

Ý # BúAu¤ • "© Ú2O• M

¶EÖü áEÖü

Ý) NMAu¤ # Búš Û Ö
¶EÖü áEÖü

Ý) NMAu¤ # Búš Û,XAÈâ Ö
¶EÖü áEÖü

Ý4˜ ÜAu¤ # Búš Û Ö
¶EÖü áEÖü

ÝNXó µ*ü 3 Ô8 õ _Au¤ # Búš Û

¶EÖü áEÖü

ØL !‰æÚ q B ` # Búš ÛAu¤!¨ _
´

Í ó ¥*ó 3 š Û ¬ | ,X h ý CBúM6- Nq :+ ¬ | ,X ™‰ÀÈâ Ö

¶EÖü áEÖü

#Búš Û,X ™‰

¶EÖü áEÖü

J ó #Búš Û ² êE@ G¥NqG¡?UX Ö
¶EÖü áEÖü

ó r L JÔX h ý C ™‰

¶EÖü áEÖü

J G¡?UX h ý C JÔ™‰
¶EÖü áEÖü

JÔAÈâ Ö
¶EÖü áEÖü

J ª AÈâ Ö
¶EÖü áEÖü

h 6uý

h 6uý

¶EÖü áEÖü

G¡?UXBúUXC\E› 1 H,X h 6uý

¶EÖü áEÖü

Ý #BúAu¤ • "©Ú2O• M

¶EÖü áEÖü

Ý) NMAu¤ #Búš Û Ö
¶EÖü áEÖü

Ý) NMAu¤ #Búš Û,XAÈâ Ö
¶EÖü áEÖü

Ý4˜ ÜAu¤ #Búš Û Ö
¶EÖü áEÖü

ÝNXó µ*ü 3 Ô8 õ _Au¤ #Búš Û

¶EÖü áEÖü

ØL !‰æÚ q B ` #Búš ÛAu¤!¨ _

Í ó ¥*ó 3 š Û ¬ | ,X h 6uý BúM6- Nq :+ ¬ | ,X ™‰ÀÈâ Ö
¶EÖü áEÖü

#Búš Û,X ™‰

¶EÖü áEÖü

J ó #Búš Û ² êE@ G¥NqGi?UX Ö
¶EÖü áEÖü

ór L JÔX h 6uý ™‰

¶EÖü áEÖü

J Gi?UX h 6uý JÔ™‰
¶EÖü áEÖü

JÔÀÈâ Ö
¶EÖü áEÖü

J ª ÀÈâ Ö
¶EÖü áEÖü

J ª h !

ÝBúUX• M

EÖü ¶ áEÖü

) ! Ö Õ/¡ Ö Ž!å Õ

BúUX	ó ÿ BúM6- Nq	ó ñ BúM6- Nq
H ¹ Y		
J Ö H ¹ Y ÚNM		
H ¹ Y		
H ¹ Y ã Au		
7Ç H		
7Ç H		
H ¹ Þ		
ÜAu		

Ý! NMû BüÚ2O™‰

EÖü ¶ áEÖü

) ! Ö Õ/¡ Ö Ž!å Õ

! NMû Bü	ó ÿ BúM6- Nq	ó ñ BúM6- Nq
h $ @Ì ! NM		
h C(S!		
h $ m!		
h , ¹ Û*üG¥		
J ª		
ÜAu		

#Búš ÛAu¤ ™‰

EÖü ¶ áEÖü

) ! Ö Õ/¡ ÖŽ!å Õ

#Búš Û	1 ÔL !‰	1 ` L !‰	1 ÝL !‰	ÜAu
	þ 9 þ ÜNX ó µ*ü 3	H þ , 4Áó NXó µ*ü 3 þ ¥ *ó µ*ü £	H þ , 4Áó NXó µ*ü 3 Æ¥ *ó µ*ü £	
H Ü ¹ - Nq				
H Ü ¹ - Nqü ó				
E@9 1 ` L !‰				
E@9 1 ÝL !‰				
E@ª 1 ` L !‰				
E@ª 1 ÔL !‰				
óAu¤				
óE@ª				
óE@ÔÔ				
ó JÔ				
J ª ¬ |				
H Ü ¹ - Nq				

ØL !‰æÚ q B ` #Búš ÛAu¤!¨ _
´

Í ó ¥*ó 3 š Û ¬ \| ,X J ª h ! BúM6- Nq :+ ¬ \| ,X ™‰AÈâ Ö
¶EÖü áEÖü

ó #Búš ÛAu¤G¥Nq¹ žA˜ G¥=a¹ K,X µ*üNŒL= ú :+ r t ,XG›*ü q B Ö
¶EÖü áEÖü

#Búš Û,X ™‰

EÖü ¶ áEÖü

) ! Ö Õ/¡ ÖŽ!å Õ

2Oÿ	ó ñ - Nq	ó ¬ | G¥Nq				ó ÿ - Nq
		Au¤	² ê E@ª	E@ÔÔê JÔ	J ª ¬ |	
) NMG¥NqG¡ û J) (ÀAu¤ #Búš Û,X J ª h !						
Ý µ*üNŒL=(MU4˜ ÜAu¤ #Búš Û,X J ª h ! YF¼ ¹ ó! ž Û*üG¥						
) NMG¥NqáG¡ û) (ÀAu¤ #Búš Û,X J ª h !						
ÜAu						

J ó #Búš ÛE@ª ê ² G¥NqG¡?Ų X Ö
¶EÖü áEÖü

ó r L JÔX J ª h ! ™‰

¶EÖü áEÖü

J G¡?UX J ª h ! JÔ™‰Ö
¶EÖü áEÖü

J ª h ! JÔAÈâ Ö
¶EÖü áEÖü

Ý ô! • &LŠ,X ó ÿ - Nq! h á,X J ª h ! ™‰

EÖü ¶ áEÖü

) ! Ö Õ/¡ Ö Ž!å Õ

) ! á/Ä	ó ÿ - Nq	4 J ª h ! ó ÿ - NqÜAuD,X !¨ _	! NMX û Bü	BúJX	# Búš Û ó ÿ - Nq
o h			$ @Ì š ó!	ÔH ¹ Y	
o h			$ @Ì š ó!	ÔH ¹ Y	
o h			$ @Ì š ó!	ÔH ¹ Y	
o h			$ @Ì š ó!	ÔH ¹ Y	
o h			$ @Ì š ó!	ÔH ¹ Y	
ÜAu					

´ C G¥Lš 1u)Ú5àë y b J ª h !

¶EÖü áEÖü

J ª AÈâ Ö
¶EÖü áEÖü

Ã KSó6u i C

EÖü ¶ áEÖü

) ! Ö Õ/¡ Ö Ž!å Õ

NMÂ	ó ÿ - Nq			ó ñ - Nq		
	BúM6- Nq	£ š Û	BúM6Ë	BúM6- Nq	£ š Û	BúM6Ë
Í $ @Ì i C						
Í 6(9ù Ã Ü9ù Õ î i C						
ÜAu						

Í $ @Ì i C

EÖü ¶ áEÖü

) ! Ö Õ/¡ Ö Ž!å Õ

>• i C) !	ó ñ - NqÄBúM6	£	ó r £ ¬ |	ó ÿ - NqÄBúM6	£

	Ë Å	š Û ó ñ - Nq	EÑt i C	£ å i C	Au¤ £ š Û	J ª	Ë Å	š Û ó ÿ - Nq
S?S)†)¥								
‹ ²)†)¥								
On$ ý ä								
ë €)†)¥								
"Ä Ñ)†)¥								
)†)¥ +								
Þ#K)†)¥								
5 6Ê¥ T								
ý ä 8								
„ t 5)†)¥								
$* ë)†)¥								
N6Ñ¥ T								
:† @8Å¥ T								
E ðL (M• ƒ ÑL C ç								
#" +)†)¥								
Ý k)†)¥								
L)?S)†)¥								
ÜAu								

Í 6(9ùÃ Ü9ùÕî i C

¶EÖü áEÖü

KSó6u i C ,X £ # A©™‰

¶EÖü áEÖü

Ã 9ùî 9 ` 9ùî ä

9ùî 9 ` 9ùî ä ™‰

EÖü ¶ áEÖü

) ! Ö Õ/¡ Ö Ž!å Õ

NMÂ	ó ¥*óNq		Þ ó ¥*óNq	
	9	ä	9	ä
9ùî u				
J ª î u				
ÜAu				

9ùî 9 Ã9ùî ä ,X Ú?· µ C

¶EÖü áEÖü

J ª AÈâ Ö
¶EÖü áEÖü

94z u,XAÈâ

EÖü ¶ áEÖü
b H Ü ¹ È @Ì Æ1RAvÜ à î þ 9> ` !©,X 94z u Í h,X 9G¥Nq
H Ü ¹ Ö È @Ì NXAuJ <F¼Ú b H z.BAx
9 Ä

Ú 7Ç= - 94z u,XAÈâ

¶EÖü áEÖü

G¡û Ü à ¬ È êG¡û x ç Ë A×H

¶EÖü áEÖü

Ã i C ,ž

EÖü ¶ áEÖü
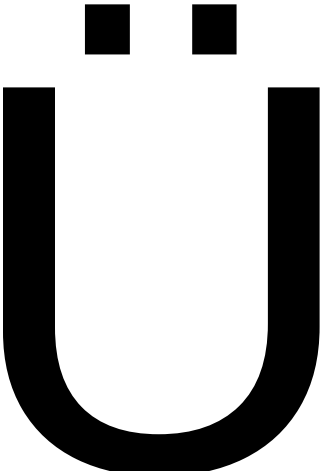
) ! Ö Õ/¡ ÖŽ!å Õ
NMÂ ó ¥*óNq Þ ó ¥*óNq
ä "© 1k,XKSó6u i C ,ž
,ž"© 1k,XKSó6u i C ,ž
Ø5BKSó6u i C { *ó,X i C ,ž
x ç ûG¥=aC { ü Õ Ý óKÈ,X i C ,ž
J ª ,ž ¹ K i C ü Õ Ý óKÈª k,X6uý 9
i C ü Õ Ý óKÈª k,X ý C 9
J ª i C ü Õ Ý óKÈª k,X ý C 9
Ø5Bx ç ûG¥=aC { ª k,X i C ,ž
Ø5BJ ª ,ž ¹ K i C ª k,X i C ,ž
Ø5B i C ª k,X i C ,ž
Ø5BJ ª i C ª k,X i C ,ž
uG¡4˜ ,ž
$ @Ì ÚG!6uý
$µC‡4ot6.BAx5 Ê,X h ! NM¥aC C)„ 3
ÜAu